1. Transport, Lagerung 2
2. Bestimmungsgemäße Verwendung 2
3. Arbeitssicherheit 2
4. Beschreibung 3
5. Montage und Inbetriebnahme 4
6. Anschlussschaltbilder 4
6.1 Auslieferungszustand, Regelung Intern 4
6.2 Betrieb mit externen Sollwertgebern 5
6.2.1 Regelungsvariante REB-ECOWATT 5
6.2.2 Regelungsvariante CONTROL-EC/T 5
6.2.3 Regelungsvariante CONTROL ECOWATT 6
7. Wartung 6
8. Ersatzteile 6
9. Entsorgung 7
10. Service 7
11. Konformitätserklärung 8

ectechnology

Diese Bedienungsanleitung enthält technische Angaben und sicherheitsrelevante Hinweise.
Lesen Sie diese Anleitung vor der Montage und vor jeglicher Arbeit am Ventilator aufmerksam durch!
S&P Deutschland GmbH haftet nicht für Schäden, die durch bestimmungswidrigen Gebrauch verursacht werden.

1. Transport, Lagerung

Bitte prüfen Sie das Gerät nach Erhalt auf einwandfreien Zustand und Funktion.
Nachstehende Angaben sind bei der Entgegennahme zu prüfen und mit der Bestellung zu vergleichen:

1. Modell
2. Ausführung
3. Technische Daten

Bitte lagern Sie das Gerät originalverpackt, trocken und wettergeschützt.
Halten Sie Lagertemperaturen zwischen -10°C und +40°C ein.

Für den Transport des Gerätes gelten auf jeden Fall die örtlichen Sicherheitsbestimmungen.

- Bitte transportieren Sie das Gerät originalverpackt.
- Während des Transportes sind Stoßbelastungen zu vermeiden.
- Das Gerät ist gegen Verrutschen und Kippen zu sichern.
- Be- und Entladen muss mit der nötigen Sorgfalt und Vorsicht geschehen.
- Vermeiden Sie ein Verwinden des Gehäuses.

2. Bestimmungsgemäße Verwendung

Radiale Rohrventilatoren VENT ECOWATT sind zur Förderung von staubfreier Luft und nicht aggressiven Gasen oder Dämpfen geeignet. Sie werden angetrieben durch elektronisch kommutierte Gleichstrommotoren (EC-Technologie). Die Geräte können in jeder Achslage betrieben werden.
Die Ventilatoren sind **nicht** für Außenaufstellung geeignet.
Damit sich der geplante Luftwechsel einstellt, ist bei der Belüftung eine ausreichende Abluft und bei der Entlüftung eine ausreichende Zuluft notwendig.

In Räumen mit Feuerstellen müssen die Lüftungsanlagen so dimensioniert werden, dass kein Unterdruck entstehen kann.

Bei feuchten Fördermedien oder Temperaturschwankungen kann sich innerhalb des Ventilators oder der Rohrleitung Kondensat bilden. In diesem Fall muss der Kondensatabfluss durch bauseitige Maßnahmen gewährleistet werden.

Die Ventilatorenkennlinie gibt den zulässigen Arbeitsbereich des Ventilators an.
Leistungsdaten und Kennlinien entnehmen Sie bitte dem aktuell gültigen Hauptkatalog.
Die zulässige Fördermitteltemperatur ist vom jeweiligen Modell abhängig und entnehmen Sie bitte auch dem aktuell gültigen Hauptkatalog. aktuell gültigen Hauptkatalog.

S & P Deutschland GmbH übernimmt keine Haftung bei nicht bestimmungsgemäßer Verwendung und daraus resultierenden Personen- oder Sachschäden.

3. Arbeitssicherheit

- Der Betreiber hat dafür zu sorgen, dass nur qualifiziertes Personal am Ventilator arbeitet.
- Die erforderlichen Tätigkeiten dürfen nur von Personal ausgeführt werden, das auf Grund seiner Ausbildung, Erfahrung und Unterweisung, sowie seiner Kenntnisse über einschlägige Normen, Bestimmungen, Unfallverhütungsvorschriften und Betriebsverhältnisse dafür geeignet ist.
- Der Betreiber hat dafür Sorge zu tragen, dass der Ventilator nur in einwandfreiem Zustand eingesetzt wird.
- Jeder, der mit der Montage, Inbetriebnahme, Bedienung und Instandhaltung des Ventilators beauftragt ist, muss die Bedienungsanleitung gelesen und verstanden haben.

- Der Ventilator ist von Fremdkörpern (z. B. Schrauben, Spänen oder Werkzeugen) freizuhalten.
- Vor dem Betrieb ist zu prüfen, ob alle Schutzeinrichtungen (mechanisch und elektrisch) ordnungsgemäß installiert sind.
- Wird der Ventilator ohne Schutzeinrichtung geliefert, so hat der Betreiber dafür zu sorgen, dass entsprechende Schutzeinrichtungen angebracht werden.
- Schutzvorrichtungen müssen gemäß DIN EN ISO 13857 bzw. DIN EN 60335-1 ausgeführt werden.
- Nach Elektroarbeiten sind die eingesetzten Schutzmaßnahmen (Erdungswiderstand) zu überprüfen.
- Kontakt mit rotierenden Teilen muss verhindert werden.
- Bei Störungen (Auslösen des thermischen Überlastungsschutzes) den Ventilator sofort abschalten und die Störungsursache beseitigen.
- Vor allen Wartungsarbeiten ist der Ventilator spannungsfrei zu schalten und gegen Wiedereinschalten zu sichern (Reparaturschalter mit Wartungsschloss verriegeln).
- Die Geräte dürfen nicht in explosiven oder korrosiven Bereichen betrieben werden.
- Betreiben Sie das Gerät nicht an Orten mit einer permanenten, relativen Feuchtigkeit über 95%.
- Beachten Sie grundsätzlich vor allen Arbeiten die 5 Sicherheitsregeln der Elektrotechnik.

4. Beschreibung

Gehäuse

- Stahlblech, verzinkt
- Ansaug- und Ausblasstutzen zum Anschluss an Normrohre NW 100 bis 400
- Montagekonsole im Lieferumfang enthalten (Befestigungspunkte vorbereitet)

Laufräder

- Radiallaufräder, rückwärts gekrümmt
- Statisch und dynamisch ausgewuchtet gemäß ISO 1940

Baugröße 100 bis 200

- Kunststoff und Stahlblech, verzinkt

Baugröße 250 bis 315

- Stahlblech, verzinkt

Baugröße 355 bis 400

- Aluminium

Motoren

- EC-Motoren elektronisch kommutiert
- Spannungsversorgung 230V, 50/60Hz
- Wärmeklasse B
- Schutzklasse IP 44
- Motorbemessung Dauerbetrieb S1
- 100% drehzahlregelbar
- Integriertes Dehzahlpotentiometer
- Signaleingang 0-10V DC
- Ausgang 10V DC
- Geschlossene Kugellager - wartungsfrei

5. Montage und Inbetriebnahme

- Die Installation muss gemäß den jeweils gültigen nationalen Vorschriften durch einen konzessionierten Fachbetrieb erfolgen.
- Einfache Montage und Körperschall-Reduzierung mit Verbindungsmanschetten VBM
- Elektroanschluss nach einschlägigen Vorschriften und beigefügtem Schaltbild durchführen.
- Kabel ordnungsgemäß einführen und auflegen !
- Sichtprüfung von Gehäuse und elektrischen Leitungen durchführen !
- Gerät gegebenenfalls reinigen !
- Laufrad auf Leichtgängigkeit und spielfreien Lauf prüfen.
- Probebetrieb durchführen !
- Kontrolle der Drehrichtung !
- Kontrolle des Motorstroms !
- Kontrolle auf vibrationsfreien Lauf durchführen.
- Inbetriebnahmeprotokoll erstellen !

6. Anschlussschaltbilder

6.1 Auslieferungszustand, Regelung Intern

mit Potentiometer Drehzahlregelung im Gerät.

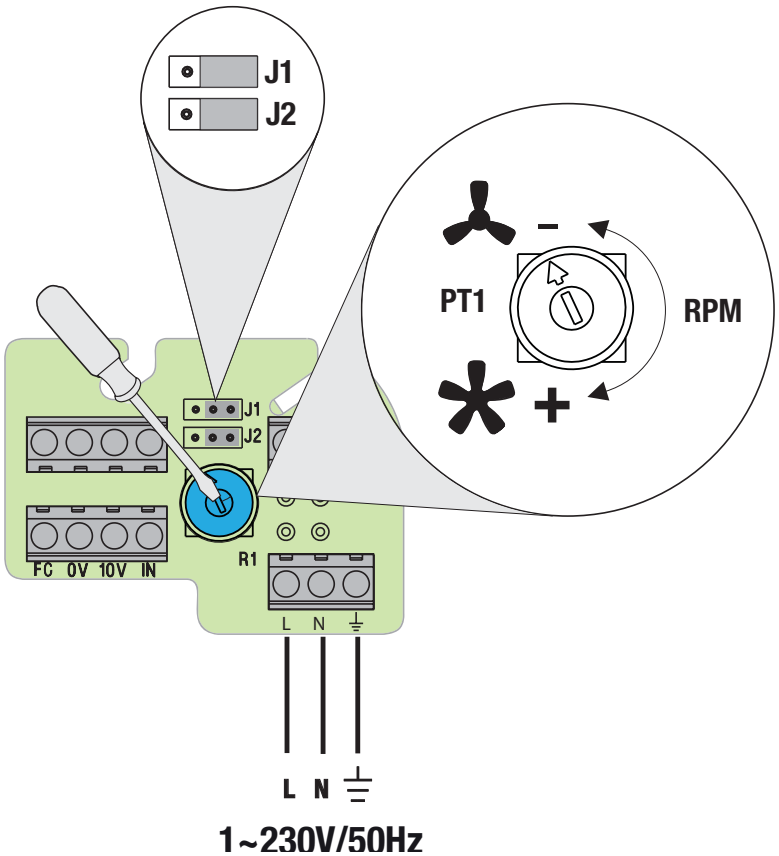

6.2 Betrieb mit externen Sollwertgebern

6.2.1 Regelungsvariante REB-ECOWATT

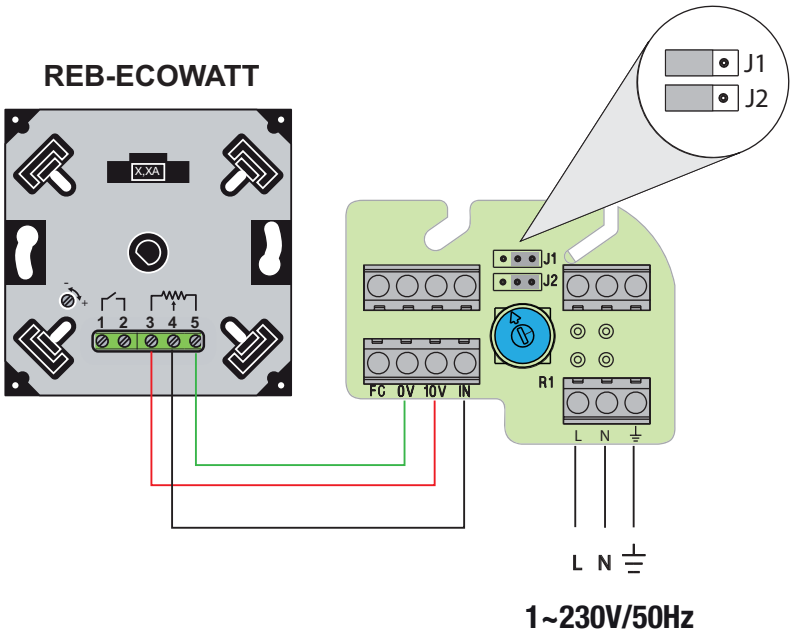

6.2.2 Regelungsvariante CONTROL-EC/T

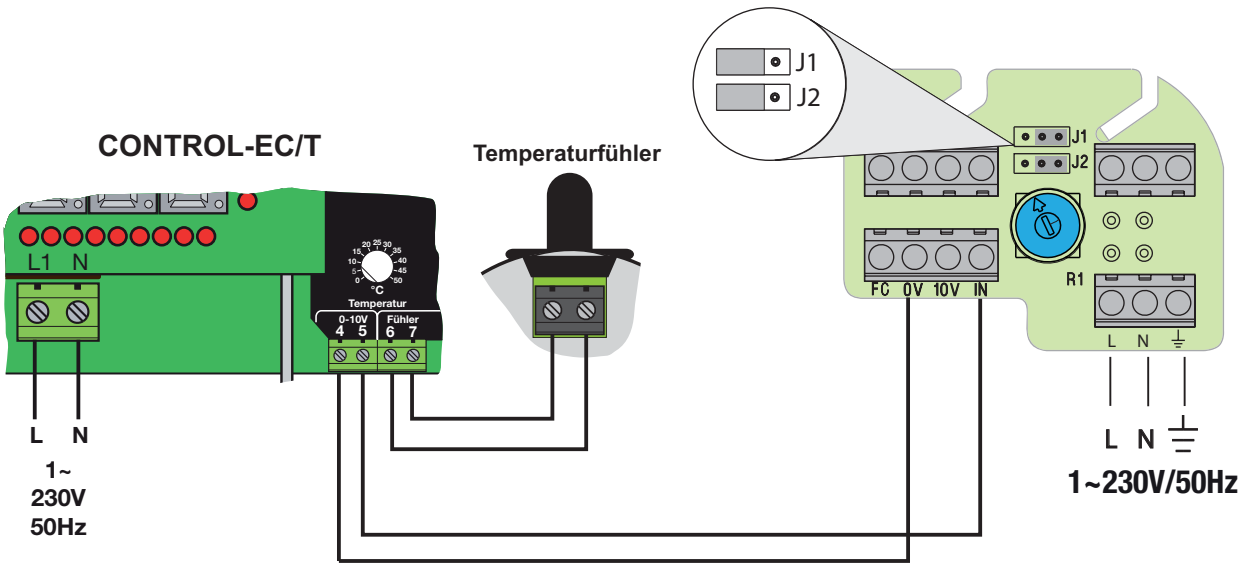

6.2.3 Regelungsvariante CONTROL ECOWATT

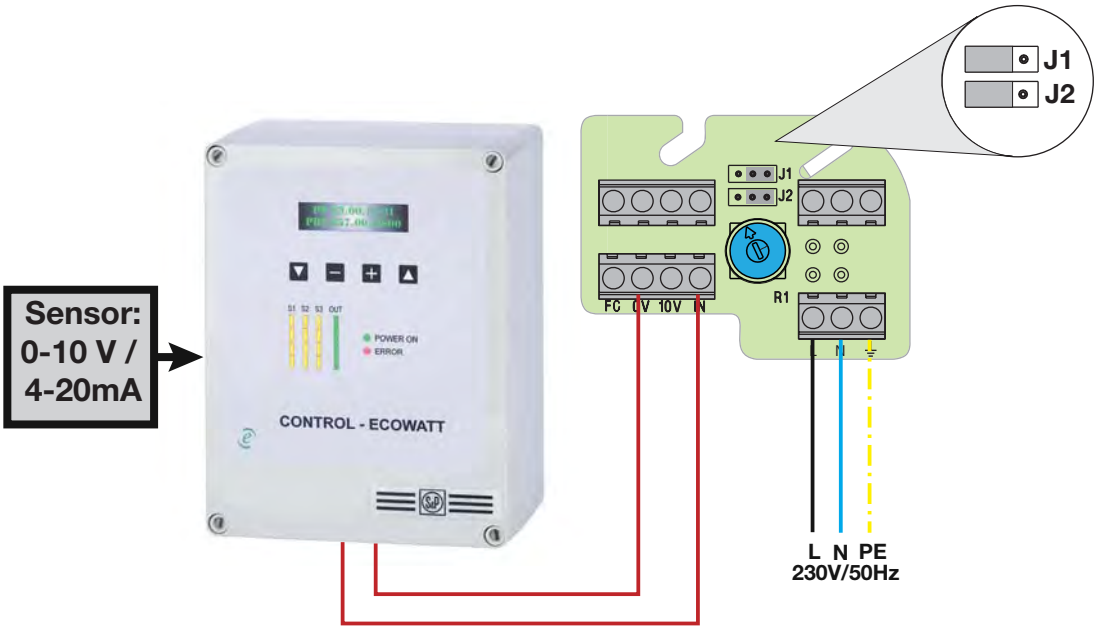

Regelungsvarianten in Verbindung mit den Steuer- und Regelgerät CONTROL ECOWATT entnehmen Sie bitte der dazugehörigen Bedienungsanleitung .

- Es sind zusätzliche Sensoren (Zubehör) erforderlich.

7. Wartung

- Wartungsarbeiten dürfen ausschließlich durch ausgebildetes Fachpersonal und nach den jeweils geltenden Vorschriften durchgeführt werden.
- Vor allen Arbeiten sind die Geräte vom Netz zu trennen und gegen Wiedereinschalten zu sichern.
- Ventilatoren sind regelmäßig, mindestens jedoch jährlich auf Funktionsfähigkeit und Betriebsbereitschaft zu prüfen.
- Um Lagerschäden zu verhindern, müssen Ventilatoren alle 12 Monate für wenigstens eine Stunde betrieben werden.

Vorgehensweise:

1. Sichtprüfung von Gehäuse und elektrischen Leitungen
2. Gerät gegebenenfalls reinigen
3. Laufrad auf Leichtgängigkeit und spielfreien Lauf prüfen
4. Kontrolle des Motorstroms
5. Kontrolle auf vibrationsfreien Lauf

8. Ersatzteile

Bei einer Ersatzteilbestellung sind folgende Angaben vom Gerät mit anzugeben:

- das Baujahr
- die Typenbezeichnung

9. Entsorgung

Eine Entsorgung dieses Produkts darf nicht über den Restmüll erfolgen, da das Gerät wiederverwertbare Bestandteile bzw. Stoffe enthält, die nicht in den Restmüll gelangen dürfen.

Dieses Produkt muss nach Ablauf der Lebensdauer gemäß den geltenden Vorschriften entsorgt werden.

10. Service

Diese Produkte unterliegen einer kontinuierlichen Qualitätskontrolle nach ISO 9001 und erfüllen alle geltenden Vorschriften.

Für alle Fragen, die Sie zu unseren Produkten haben, wenden Sie sich bitte an den Ersteller Ihrer lufttechnischen Anlage, an eine unserer Vertretungen oder direkt an:

S&P Deutschland GmbH
Bunsenstraße 19
64293 Darmstadt

Telefon	**0 61 51 / 9 58 99-0**
Fax	**0 61 51 / 9 58 99-37**
e-mail	**service-germany@solerpalau.com**
Internet	**http://www.solerpalau.de**

WEEE-Nr.: DE 64565331

11. Konformitätserklärung

S&P Sistemas de Ventilación S.L.U.

EC Declaration of Conformity

The manufacturer	S&P Sistemas de Ventilación S.L.U
	C/Llevant , 4
	08150-Parets del Vallès-Barcelona

hereby declares that the product described below:

	IN-LINE FANS
Tipo	VENT ECOWATT
Serial number	All Manufactured
CE mark date	13

complies with the requirements of the Low Voltage Directives 2006/95/EC and the EMC 2004/108/EC, based on the following harmonized standards

EN 55014-1 EN 55014-2 EN 60335-1

EN 60335-2-80

Signed by Carlos Campderrós

S&P Sistemas de Ventilación S.L.U

Diciembre 2013

C1-ENG

1/1

Soler&Palau Ventilation Group

S&P Deutschland GmbH behält sich das Recht vor, technische Änderungen ohne vorherige Benachrichtigung durchzuführen. 02.06.2016