STELLMOTOR
SERIE ARA600 STETIG

Stetig

Stellmotorreihe ARA600 von ESBE zum Betrieb von ESBE-Mischern mit DN 15–50. Die Stellmotoren haben einen Drehwinkel von 90° und können leicht manuell betrieben werden. Patentiertes + eingetragenes Geschmacksmuster.

ANWENDUNG
Die Modellreihe ARA600 von ESBE ist ein kompakter Stellmotor zum Betrieb von Mischern mit DN 15-50. Die Stellmotoren ARA6X9 werden durch ein Stetigsignal gesteuert und werden für Mischanwendungen empfohlen. Der Stellmotor hat einen Drehwinkel von 90° und der Mischer ist über den an der Vorderseite des Stellmotors angebrachten Multifunktionsknopf leicht manuell zu bedienen.

Alle Stellmotore mit stetigen Signal können auch mit 2-Punkt oder 3-Punkt Signal betrieben werden.

VERSIONEN
Die Stellmotoren der Modellreihe ARA6X9 sind für eine Stromversorgung von 24 V AC/DC, 50/60 Hz ausgelegt. Ein stufenlos einstellbarer Mikroschalter ist als Zubehör verfügbar und ist separat zu bestellen. Der Mikroschalter kann ohne viel Mühe einfach eingestellt werden. Durch einfaches Anheben des Drehknopfes ist die Schaltnocke zugänglich und es sind weder Werkzeuge noch ein Zerlegen erforderlich.

Die Modellreihe ARA659 kann auf Laufzeiten zwischen 45 und 120 Sekunden eingestellt werden und wird mit einem bereits montierten 1.5 m langen Kabel geliefert.

Die Modellreihe ARA639 kann auf Laufzeiten von 15, 30, 60 und 120 Sekunden eingestellt werden. Die Modellreihe ARA639 verfügt ebenfalls über zusätzliche Eigenschaften wie zum Beispiel stetige Analogausgangssignale für Überwachungsgeräte, etc., eine optionale erweiterte Störreduzierung des Eingangssignals und ein Positionsspeicher für ein schnelles Anlaufen nach einem Stromausfall.

GEEIGNETE MISCHER
Dank der besonderen Schnittstelle zwischen der Stellmotorreihe ARA600 und den Mischermodellreihen VRG und VRB von ESBE verfügt die gesamte Einheit über eine einzigartige Regelstabilität und -genauigkeit. Die Stellmotorreihe ARA600 kann ebenso leicht an Mischer der Modellreihen MG, G, F, BIV, T, TM, H und HG von ESBE angebracht werden.

- Serie VRG100
- Serie VRG200
- Serie VRG300
- Serie VRB100
- Serie MG
- Serie G
- Serie F ≤ DN40
- Serie BIV
- Serie T und TM
- Serie H und HG

ANBAUSÄTZE
Der Stellmotor wird mit einem vollständigen Anbausatz geliefert, um ihn einfach an einem Mischer von ESBE anzubringen. Anbausätze können auch separat bestellt werden.

Art. Nr.
1600 04 00__ ESBE-Mischerserie G, MG, F, BIV, T, TM, H, HG
1600 05 00 (= mit Stellmotoren geliefert)
_ ESBE-Mischerserie VRG, VRB, G, MG, F, BIV, T, TM, H, HG

TECHNISCHE DATEN

Umgebungstemperatur:	max. +55°C
	min. -5°C
Spannungsversorgung:	24 ± 10% V AC/DC, 50/60 Hz
Leistungsaufnahme - Betrieb, AC:	5 W
DC:	2.5 W
Leistungsaufnahme - Dimensionierung, AC:	ARA639, 11 VA
	ARA659, 8 VA
DC:	ARA639, 6 VA
	ARA659, 4 VA
Schutzart:	IP41
Schutzklasse:	II
Drehmoment:	siehe Tabelle
Schutzklasse Mikroschalter:	6(3)A 250 VAC
Gewicht:	0.4 kg

LVD 2006/95/EC
EMC 2004/108/EC
RoHS 2002/95/EC

CE

ANSCHLUSSPLAN
Vor dem Stellmotor sollte ein mehrpoliger Kontaktunterbrecher fest eingebaut sein.

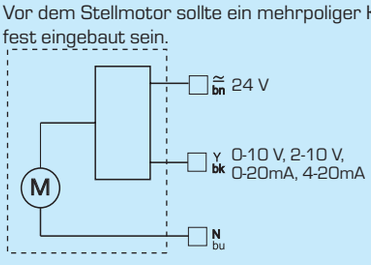

Stellmotor, Serie ARA659

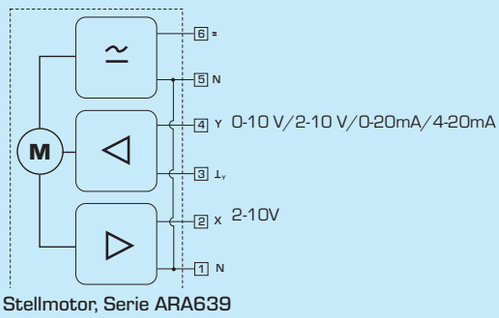

Stellmotor, Serie ARA639

NO.1 IN HYDRONIC SYSTEM CONTROL

ESBE 2012/13 VENTILE UND STELLMOTOREN
© Copyright. Alle Rechte vorbehalten.

www.tecfeld.de

STELLMOTOR
SERIE ARA600 STETIG

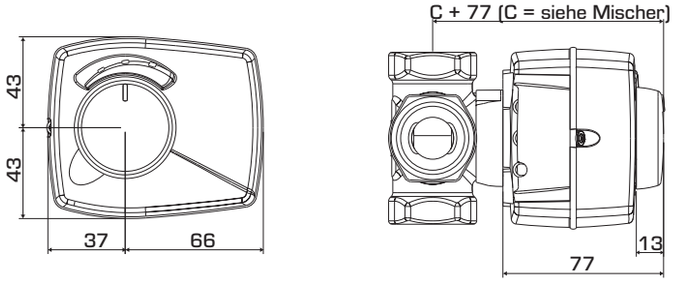

Einbauabmessungen für Stellmotor-modellreihe ARA600 mit VRG100, VRG200, VRG300 und VRB100 Mischern von ESBE

SERIE ARA600, STETIG 24 V AC/DC

Art. Nr.	Bezeichnung	Spannung [V]	Laufzeit 90° [s]	Steuersignal	Drehmoment [Nm]	Hinweis
1252 01 00	ARA639	24	15/30/60/120	0..10 V, 2..10 V, 0..20mA, 4..20mA	6	
1252 02 00	ARA659	24	45/120	0..10 V, 2..10 V, 0..20mA, 4..20mA	6	

Folgende Anbausätze für andere Mischerfabrikate sind wie folgt lieferbar:

Art. Nr.
1600 06 00 _____ Meibes
1600 07 00 _____ Watts
1600 08 00 _____ Honeywell Corona
1600 09 00 _____ Lovato

ZUBEHÖR

Mikroschaltersatz _____ Art. Nr. 1620 07 00
Kabelhalterung _____ Art. Nr. 1620 08 00

© Copyright. Alle Rechte vorbehalten