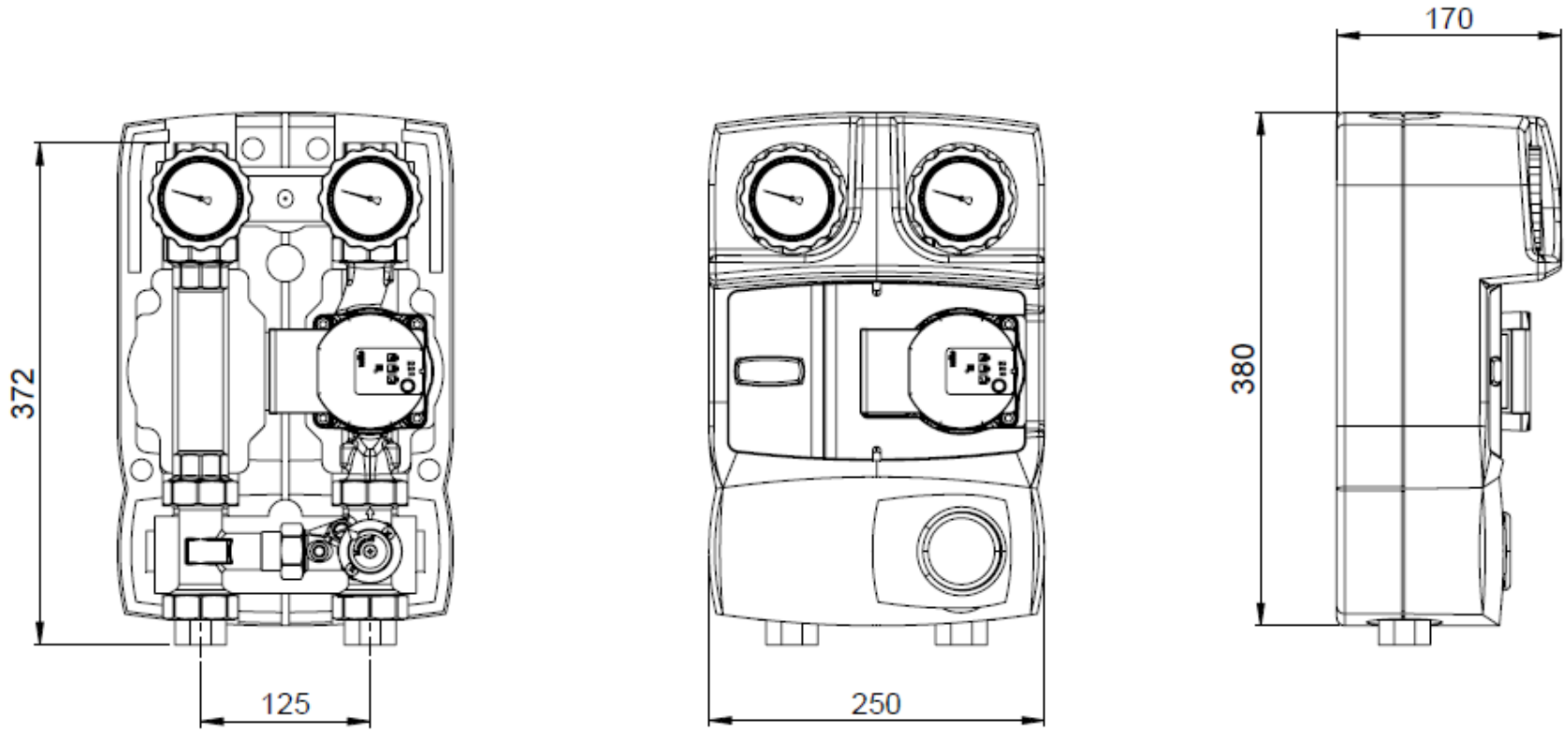
372
125
250
170
380