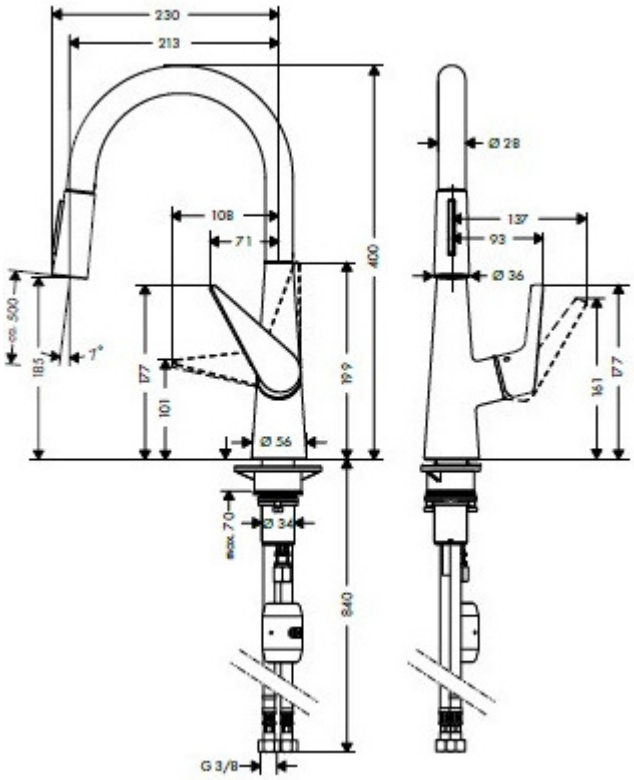
230
213
108
71
400
ca. 500
185
7°
177
101
199
Ø 56
max. 70
Ø 34
840
G 3/8
Ø 28
137
93
Ø 36
161
177