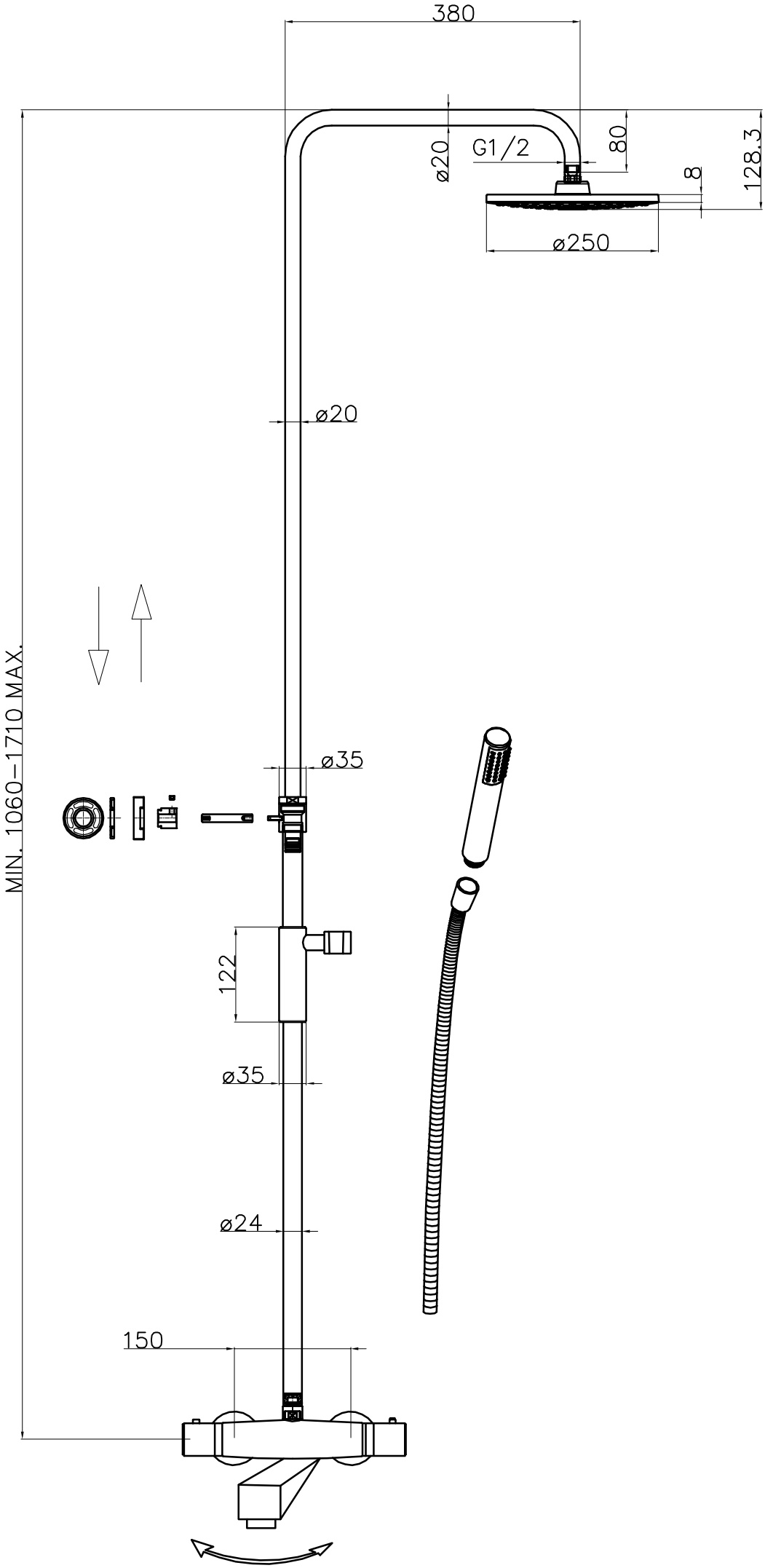
380
ø20
G1/2
80
8
128.3
ø250
ø20
MIN. 1060–1710 MAX.
ø35
122
ø35
ø24
150