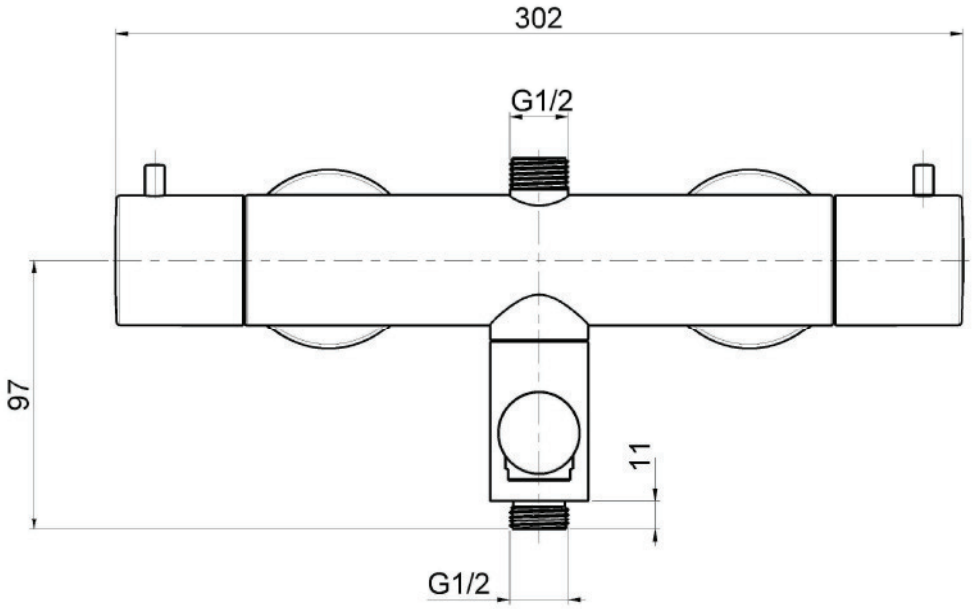
302
G1/2
97
11
G1/2

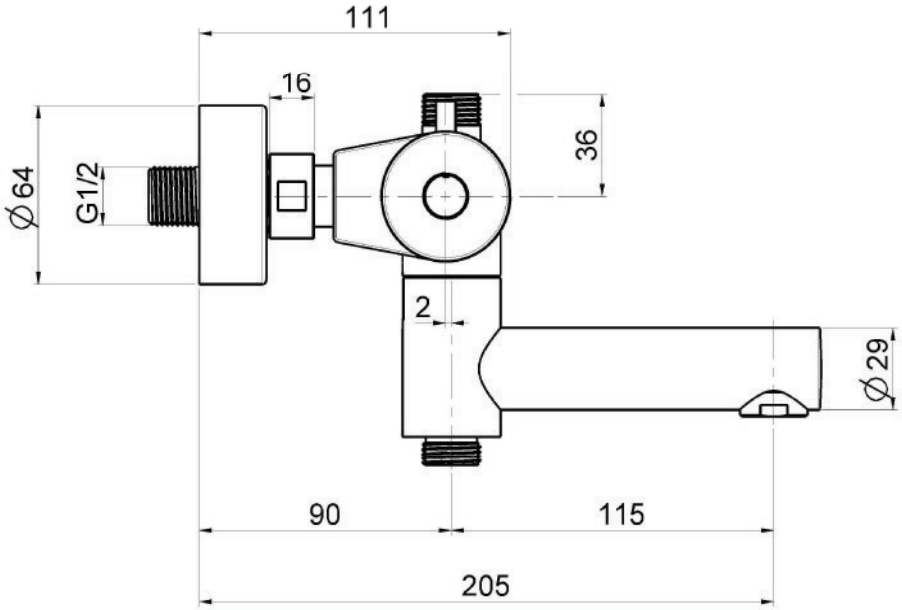
111
16
36
Ø64
G1/2
2
Ø29
90
115
205

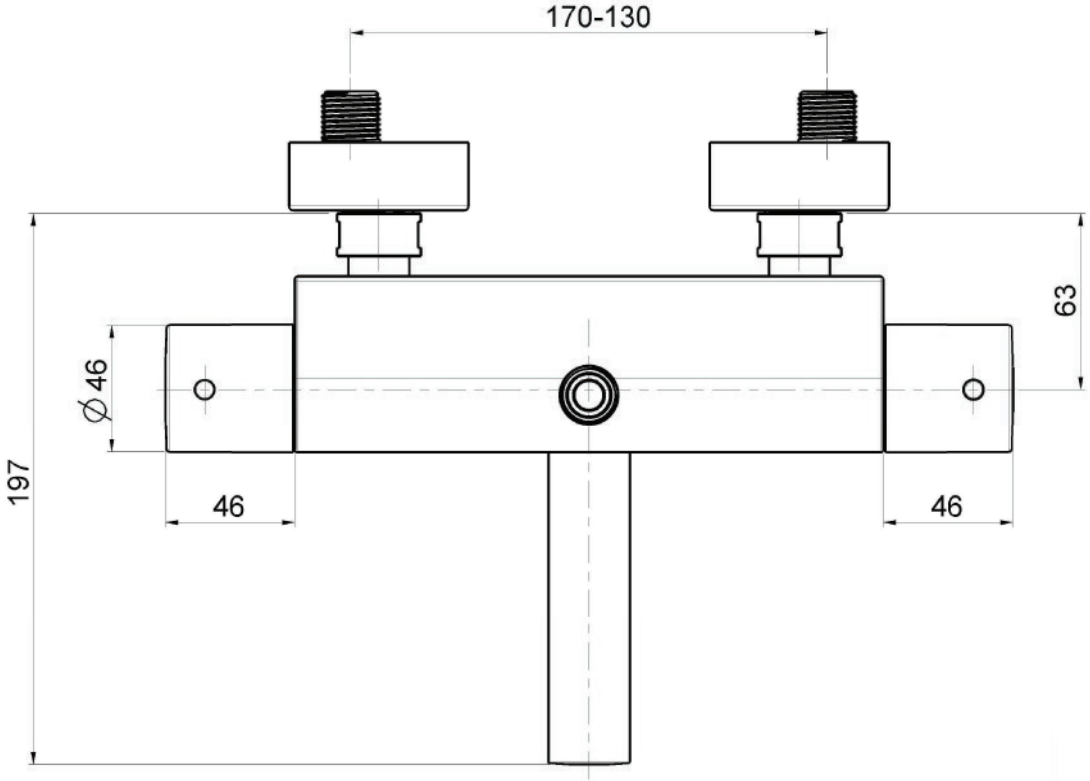
170-130
63
Ø46
197
46
46