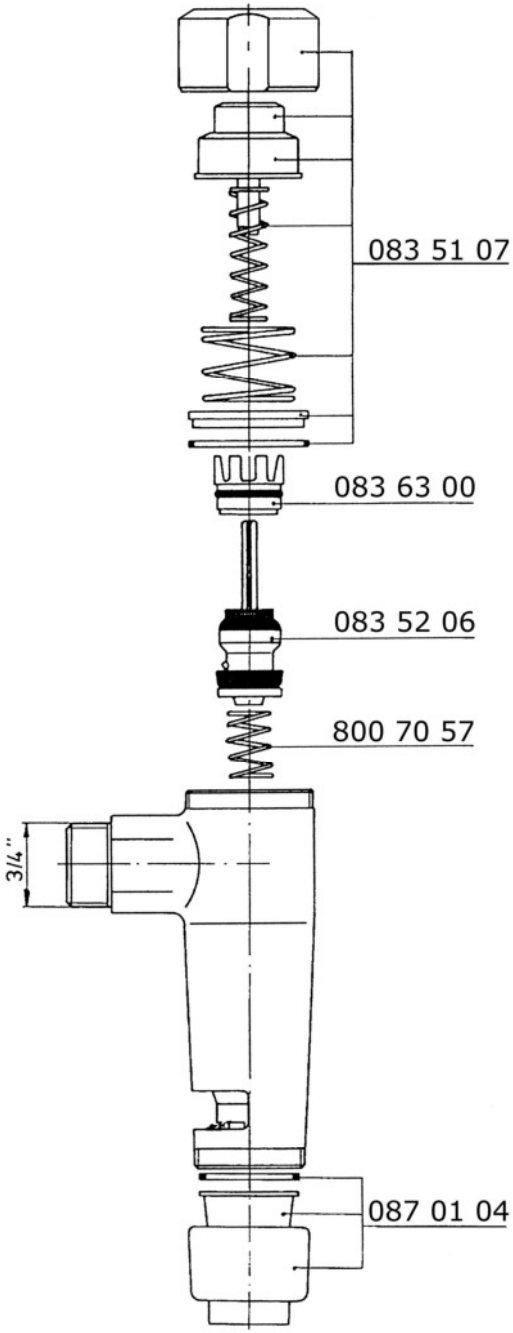
083 51 07
083 63 00
083 52 06
800 70 57
3/4"
087 01 04