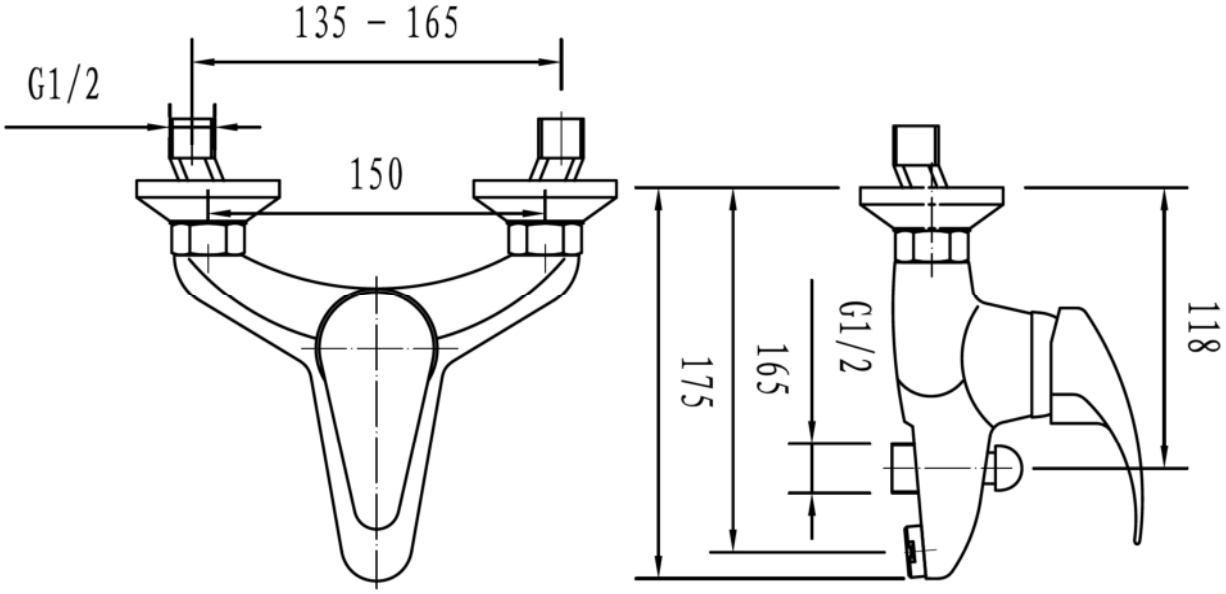
118
G1/2
165
175
135 - 165
150
G1/2