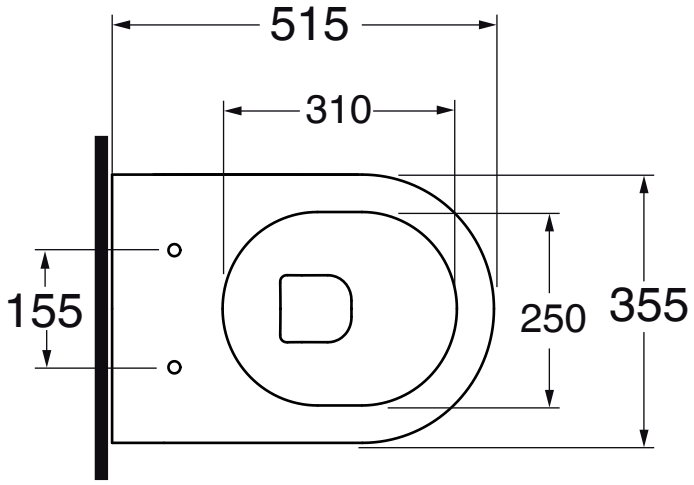
515
310
155
250
355

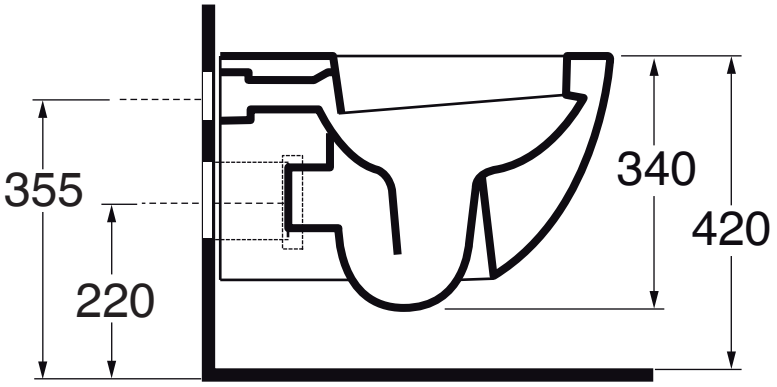
355
220
340
420

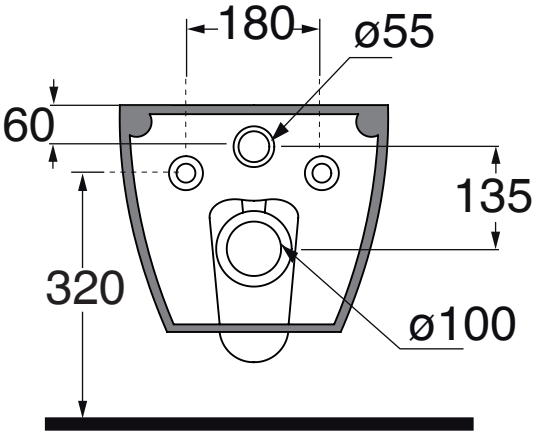
180
ø55
60
135
320
ø100