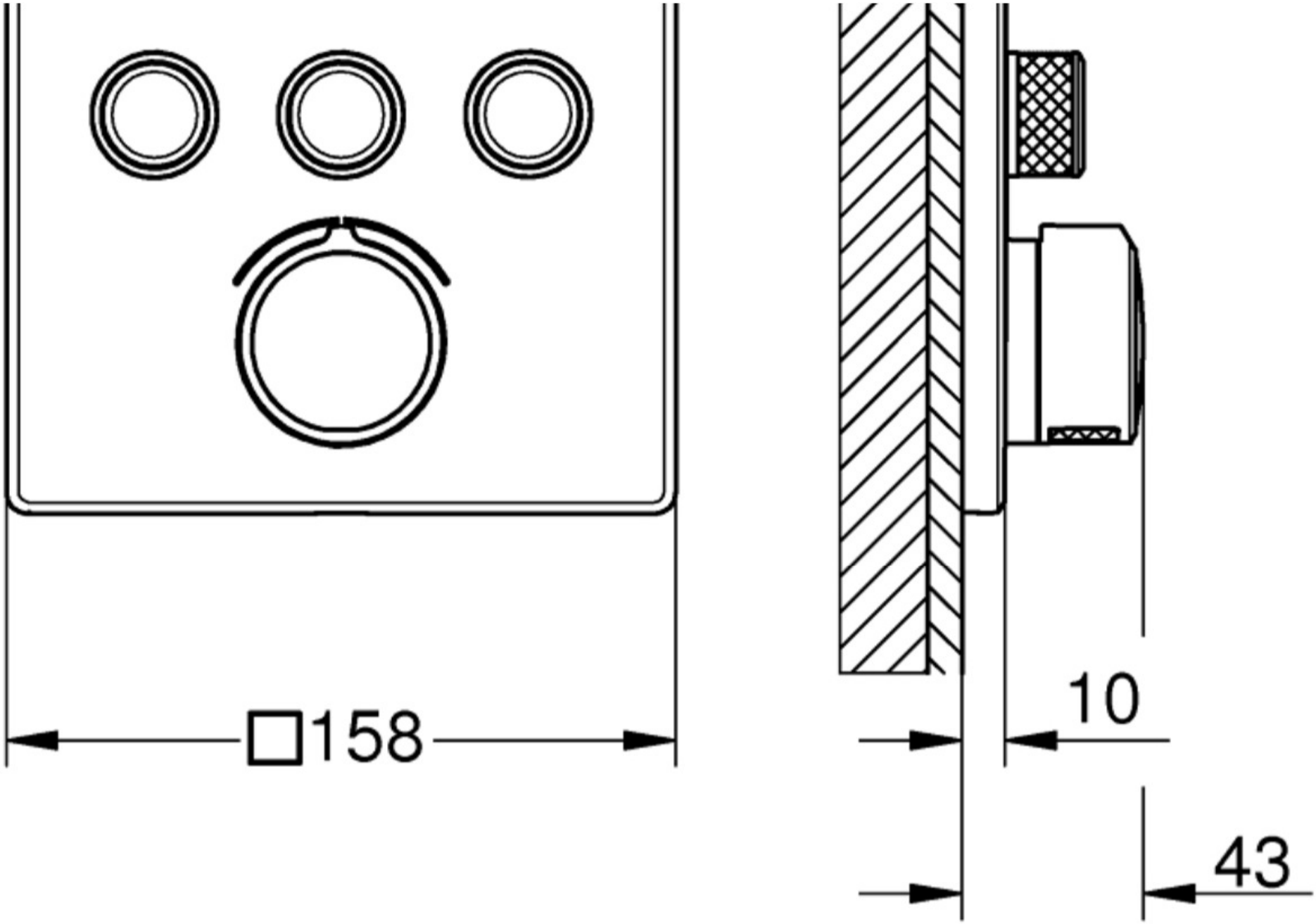
□158
10
43