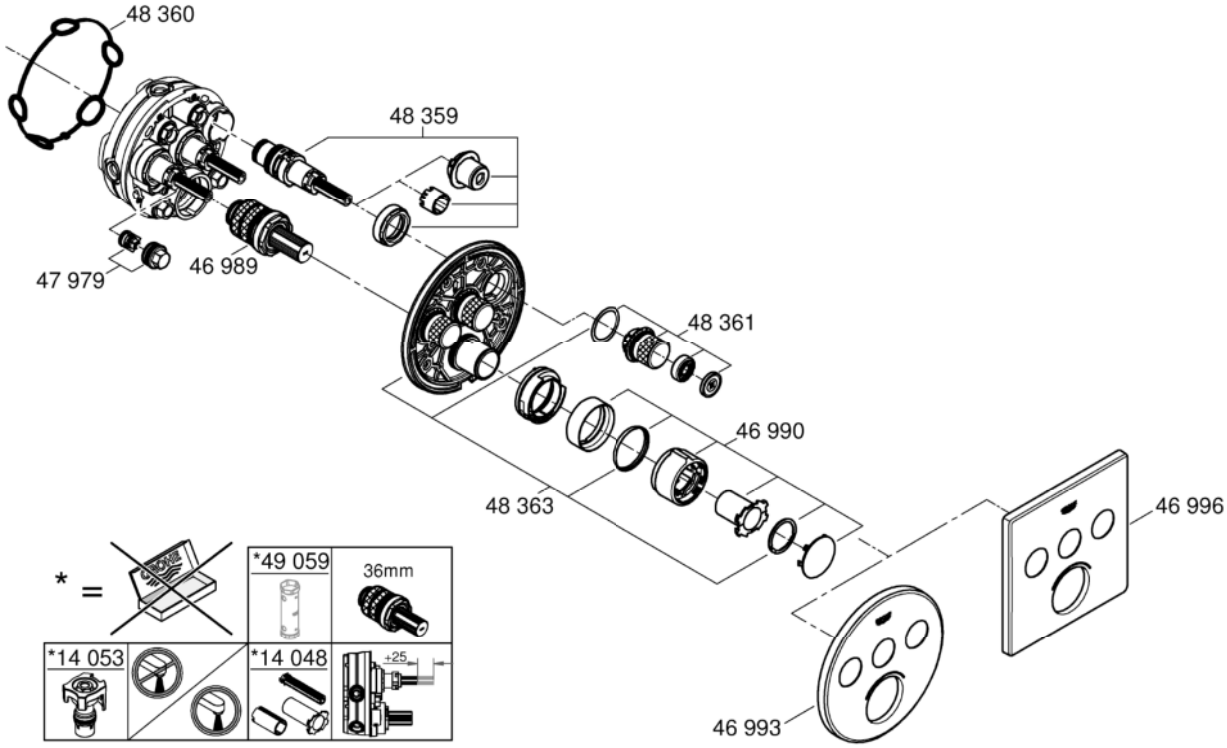
48 360
48 359
47 979
46 989
48 361
46 990
48 363
46 996
46 993
* =
*49 059
36mm
*14 053
*14 048
+25