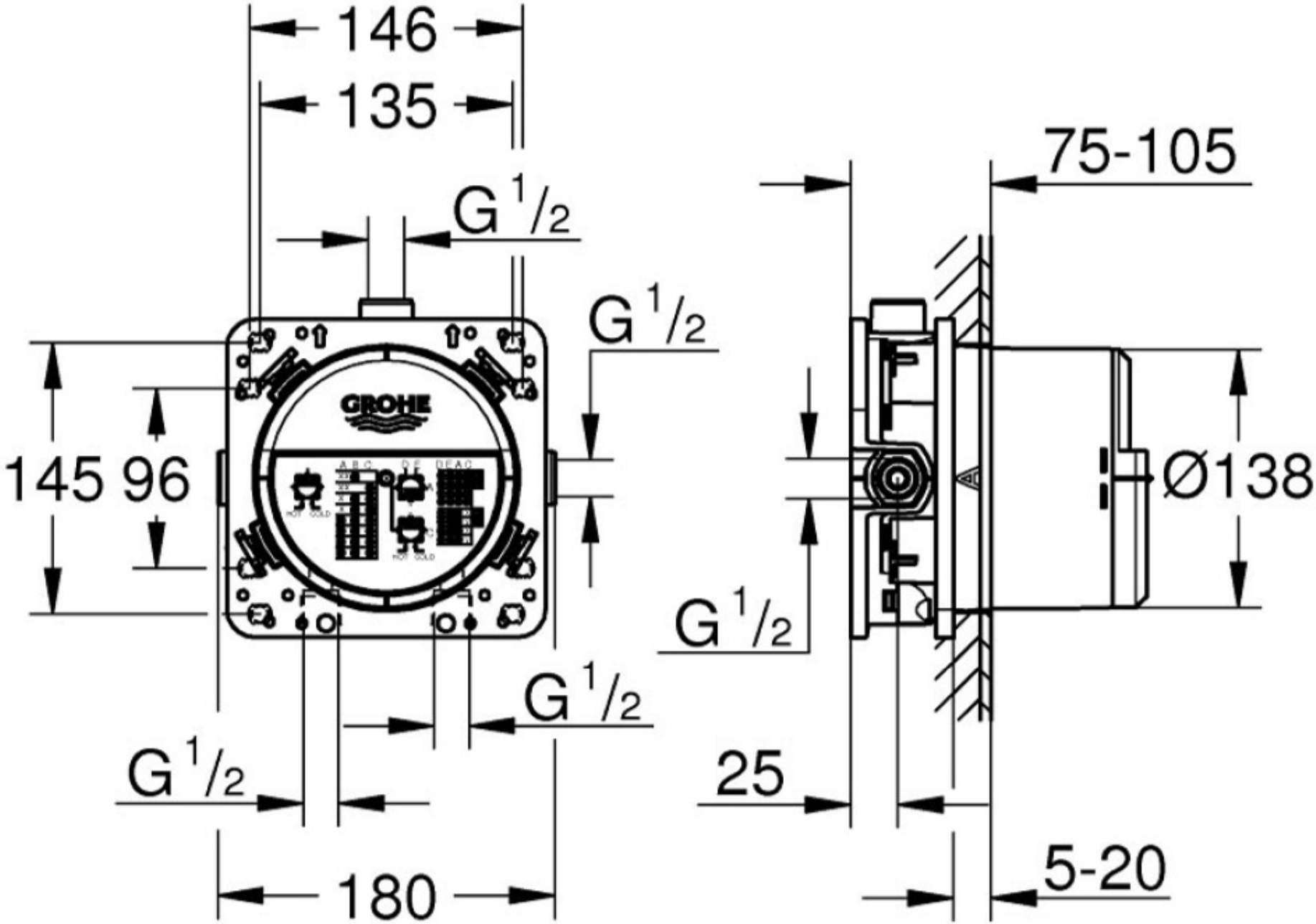
146
135
G 1/2
G 1/2
145
96
G 1/2
G 1/2
G 1/2
180
75-105
Ø138
G 1/2
25
5-20