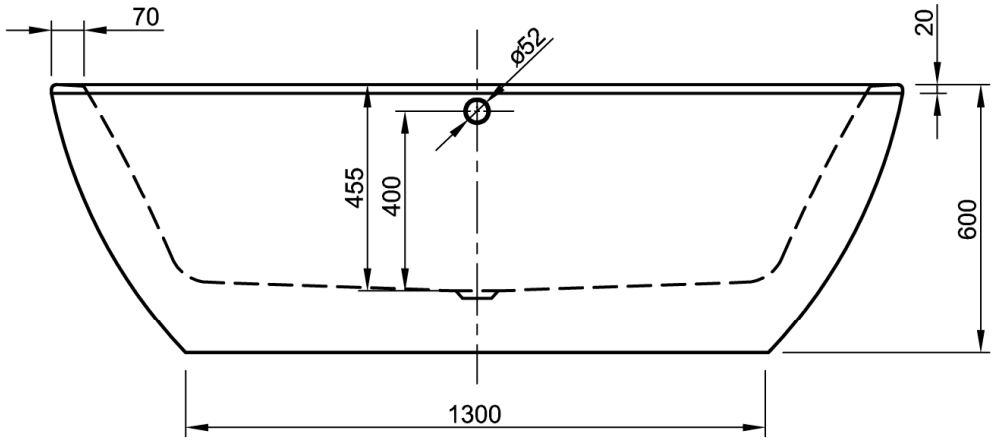
70
ø52
20
455
400
600
1300

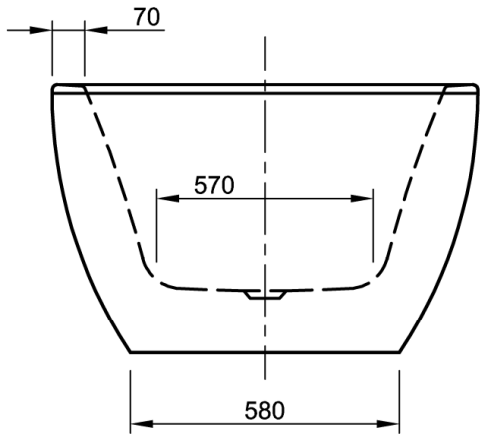
70
570
580

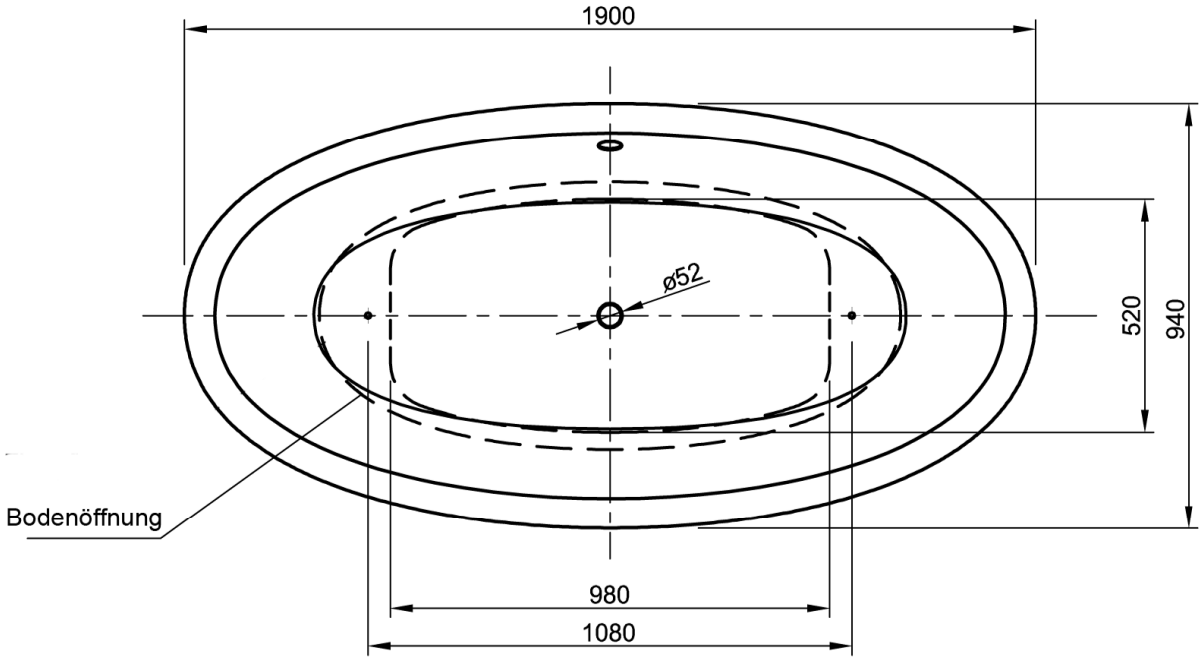
1900
ø52
520
940
Bodenöffnung
980
1080