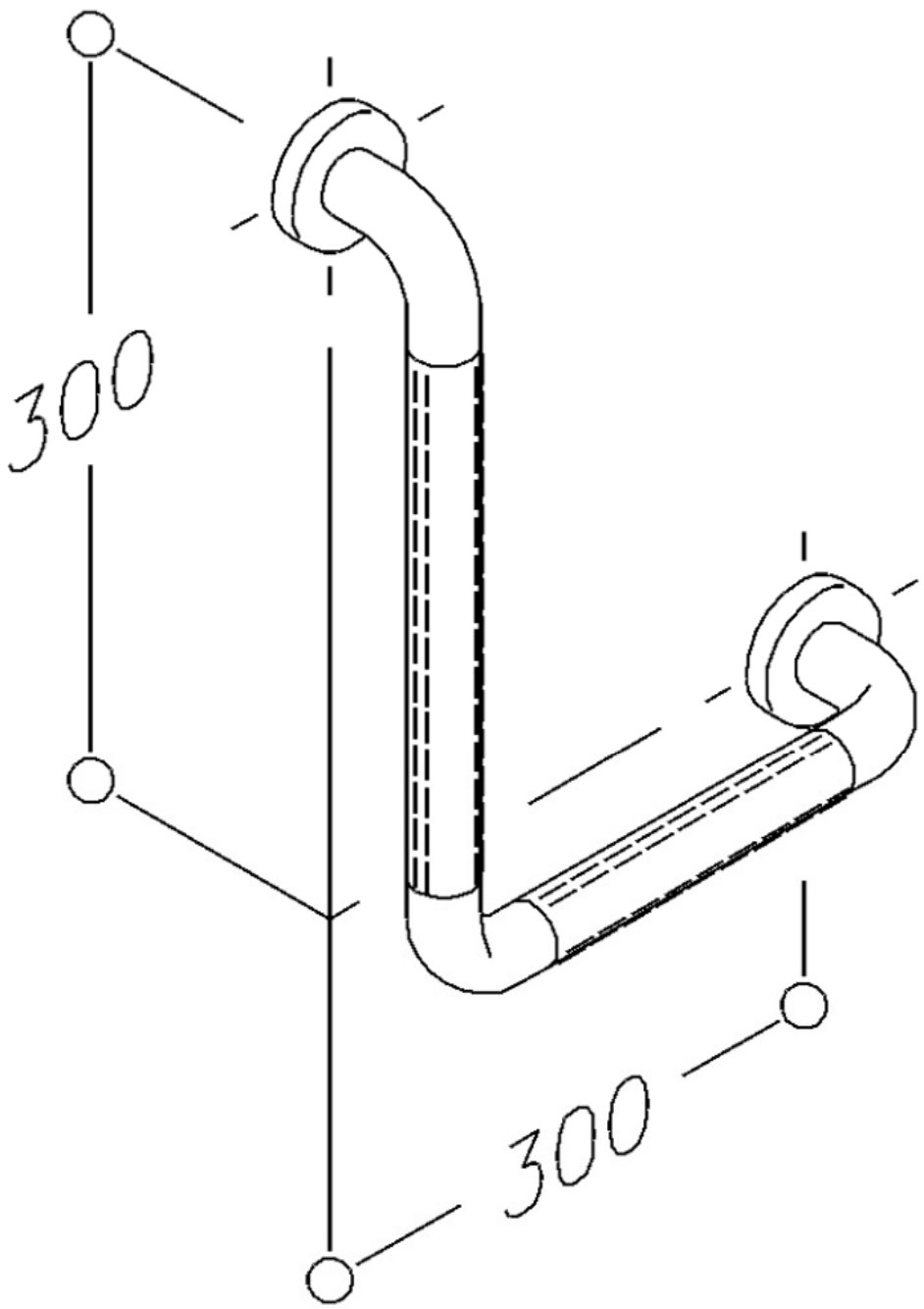
300
300