heinrichschulte

Technisches Datenblatt
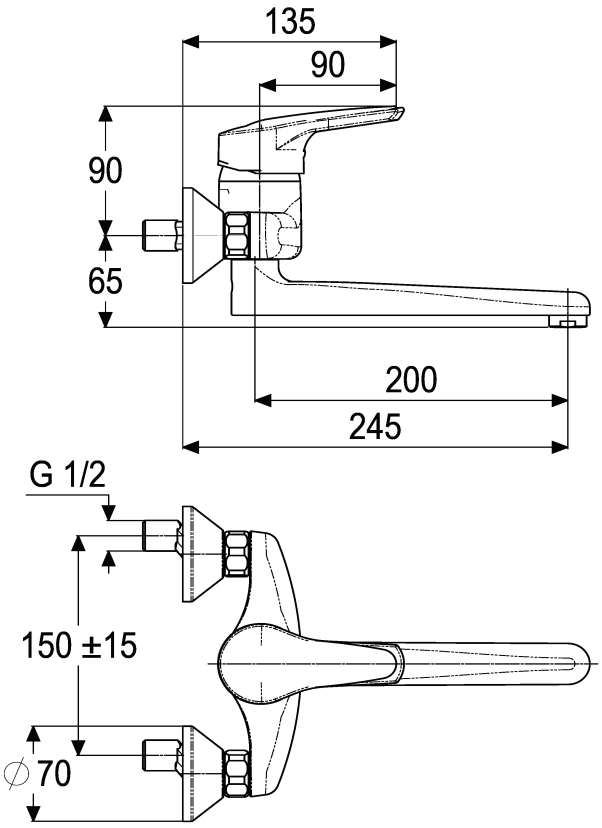
Stand: 28.04.2015