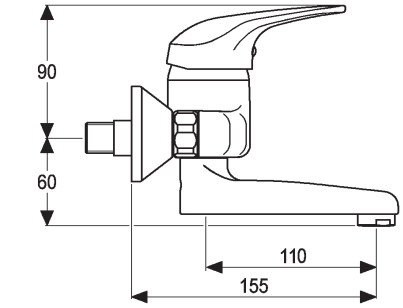
90
60
110
155

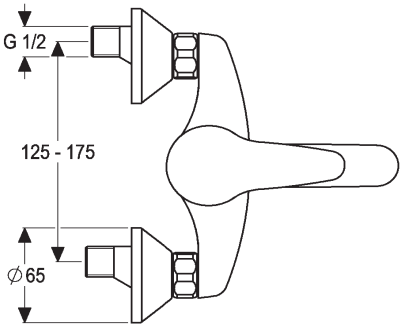
G 1/2
125 - 175
∅65