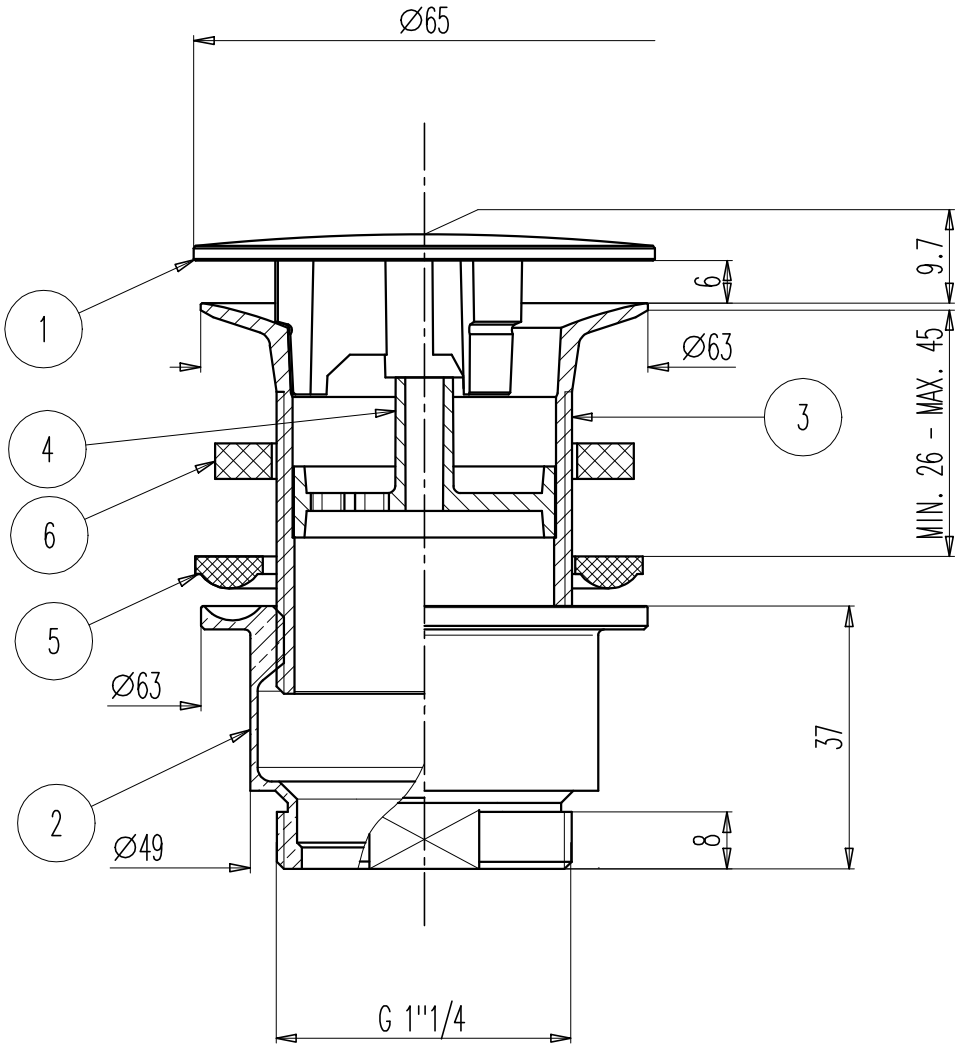

6	GUARNIZIONE PIANA SPUGNA Ø60xØ43x5	1	SPUGNA ESPANSA	ZPGV6043PO	30.1177
5	GUARNIZIONE BOMBATA RIBASSATA Ø62xØ43x4.5	1	PVC	ZPGU6243PV	30.1176
4	GRIGLIETTA Ø37 PER PILETTE G1"1/4	1	PP NERO	UPGR3730MN	30.1954
3	PILETTA LANTERNA S/TP 3° 1"1/4 H55	1	OT58 UNI 12165-99	PILA5456C1	21.1888
2	ROSETTA CLICKER PER "TOTEM" Ø63xØ49 1"1/4	1	OT58 UNI 12165-99	ROCK5454C1	21.1366E
1	GRIGL. APPOGGIATA Ø65 H22 PER PIL.LANTERNA 1"1/4	1	OT58 UNI 12165-99	GRAP6530C1	21.1982