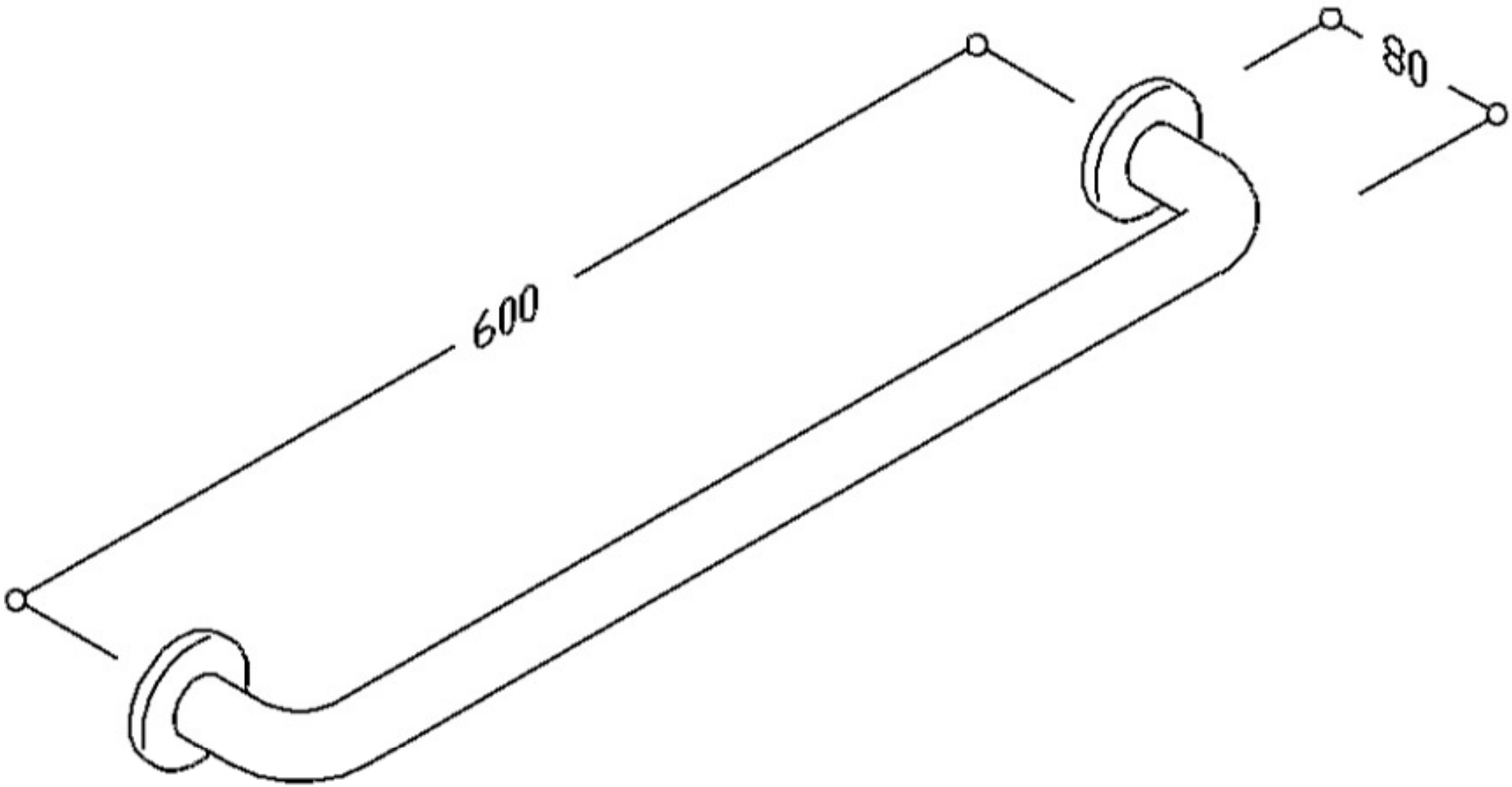
600
80