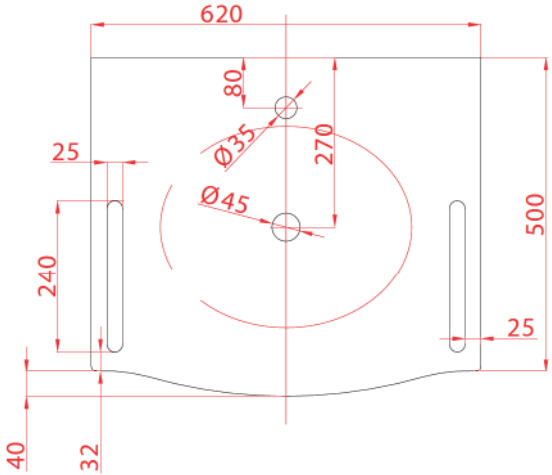
620
80
Ø35
270
25
Ø45
500
240
25
40
32

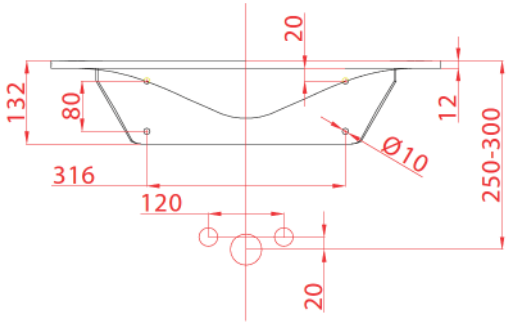
20
132
80
12
Ø10
250-300
316
120
20