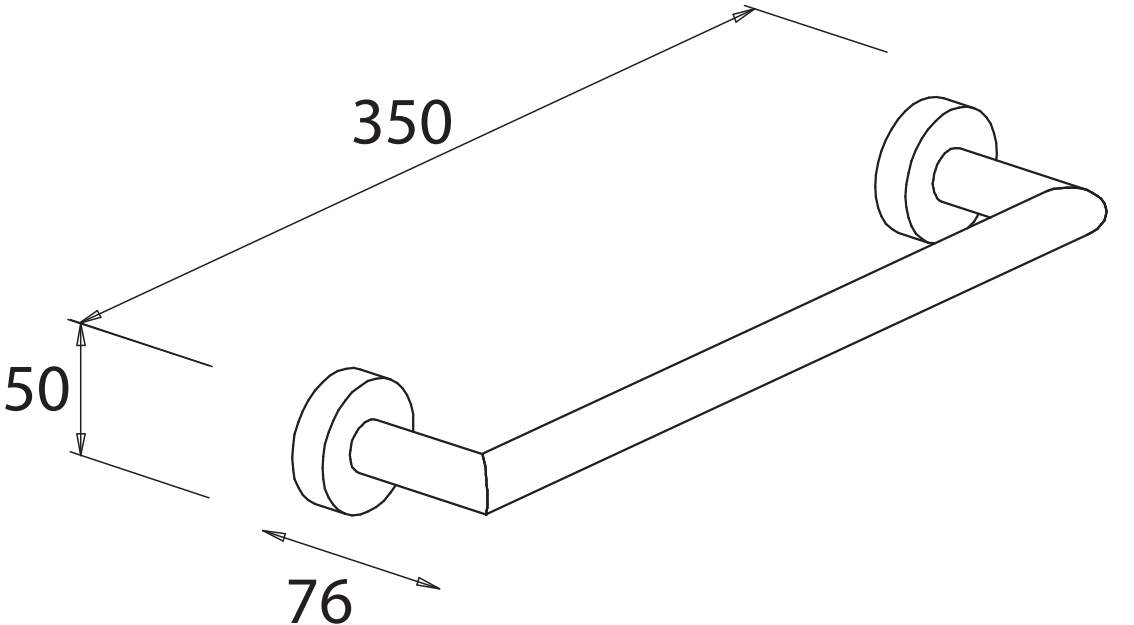
350
50
76