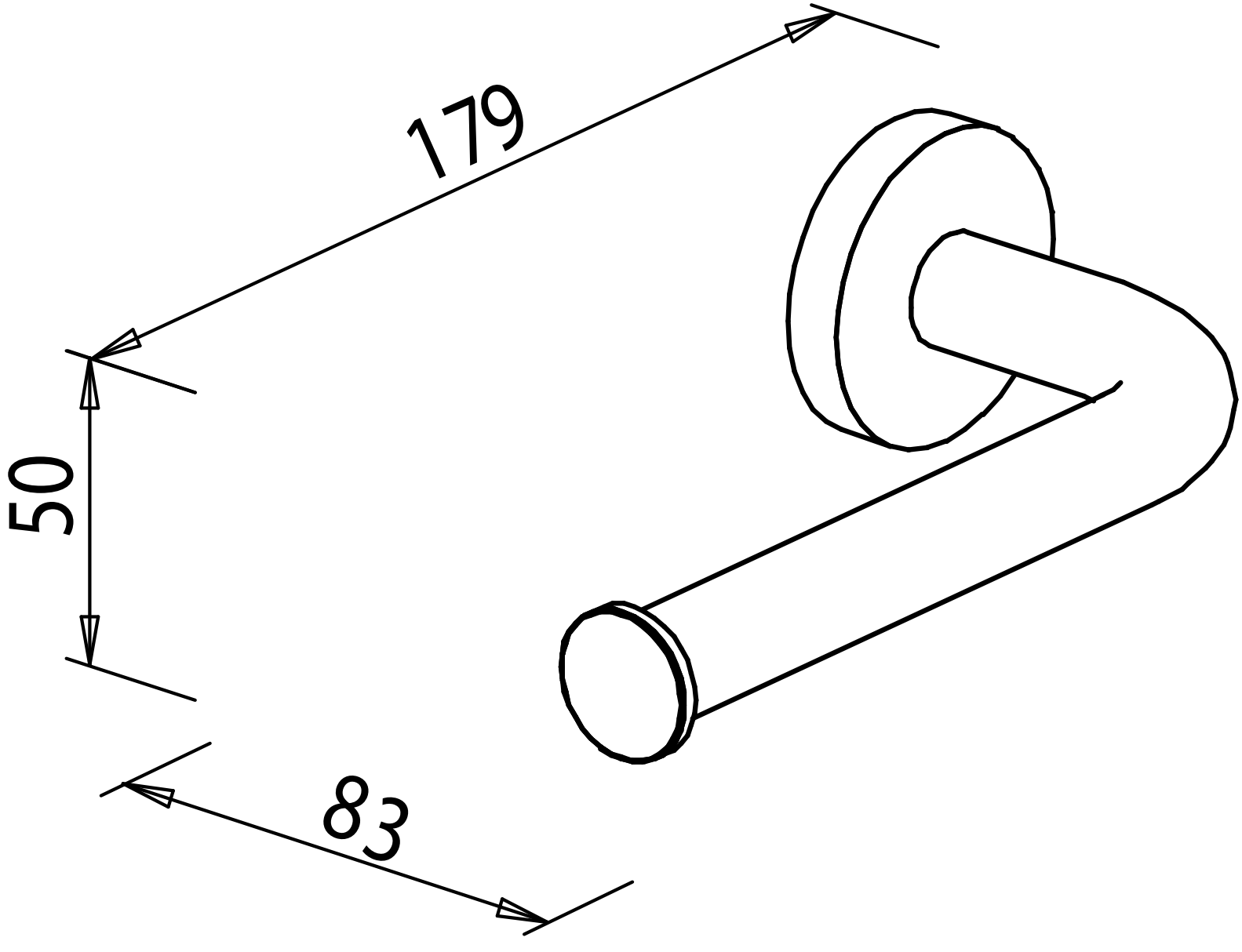
179
50
83