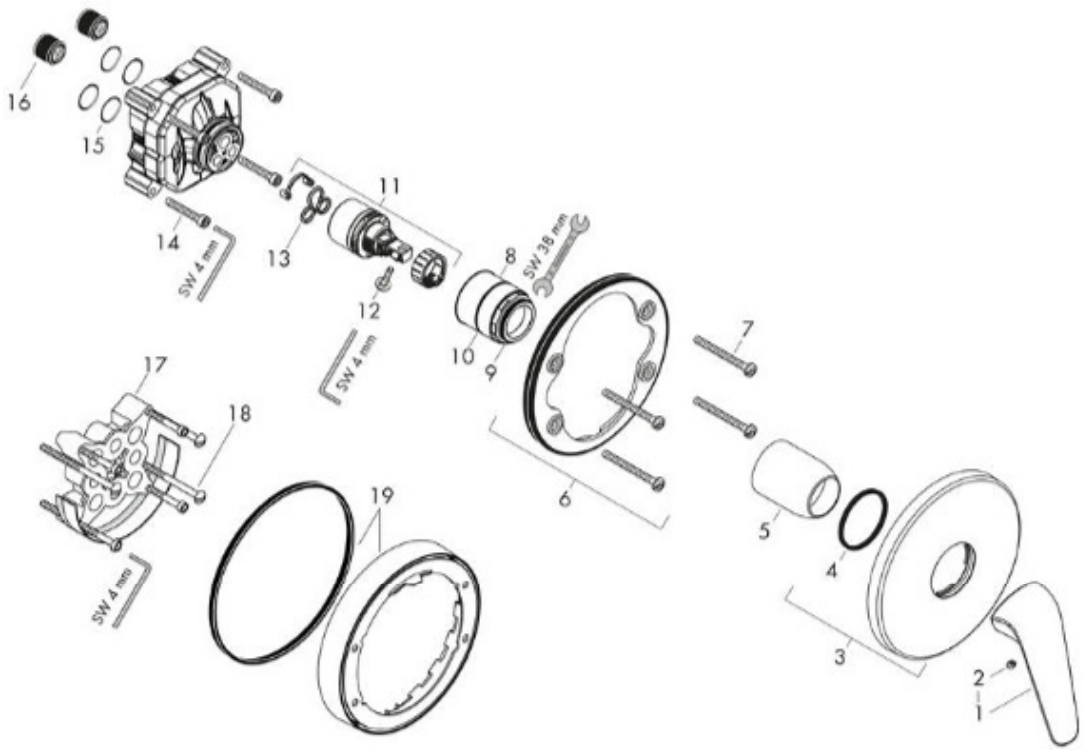

Pos. Nr.	Beschreibung	Artikel-Nr.
a	Grundset	01800180
b	Adapter für vertauschte Anschlüsse	93181000
1	Griff	93192000
2	Griffstopfen	96338000
3	Rosette Ø 150 mm	98792000
4	O-Ring 43x3	98418000
5	Hülse	98790000
6	Rosettenträger	98793000
7	Trägerschraubenset	96454000
8	Mutter	98796000
9	O-Ring 30x1,5	98433000