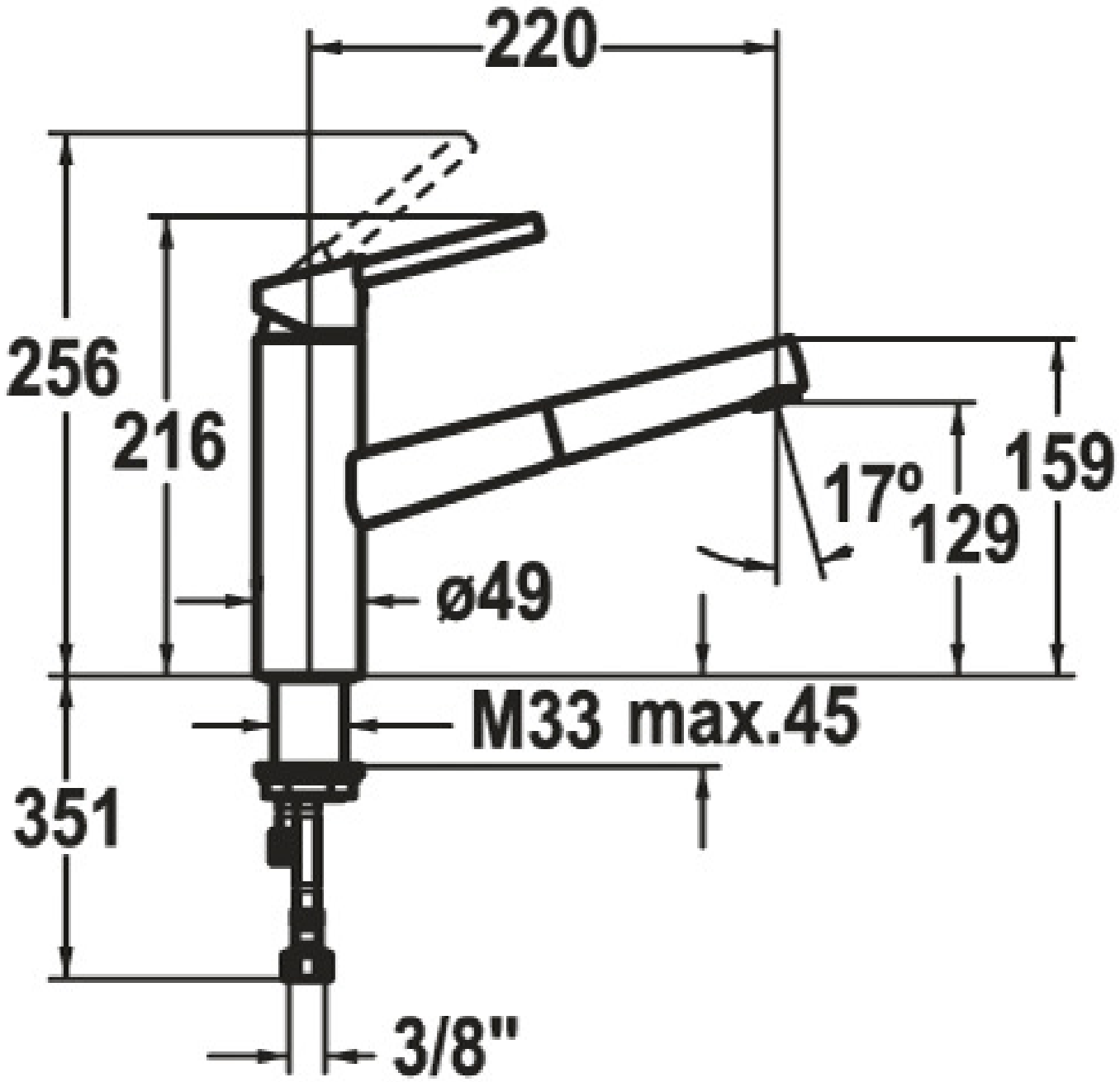
220
256
216
159
17°
129
ø49
M33 max.45
351
3/8"