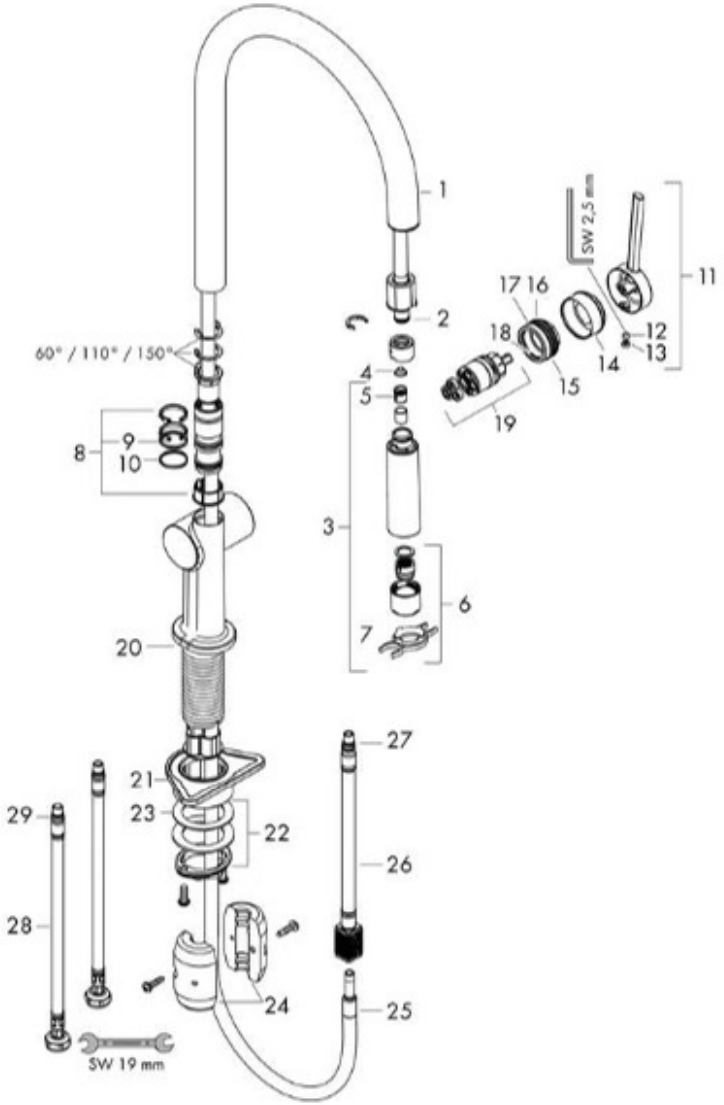

12	Madenschraube M5x5	98446000
13	Griffstopfen	93735610
14	Kappe	93737670
15	Mutter	93738000
16	O-Ring 25x1,5	98146000
17	O-Ring 30x1,5	98433000
18	O-Ring 29x2	98391000
19	Kartusche kpl.	93740000
20	O-Ring 36x3	98052000
21	Befestigungsteil	97523000
22	Schaftbefestigung kpl. (Ø 34)	95049000
23	Gleitring	97548000
24	Gewicht	92500000