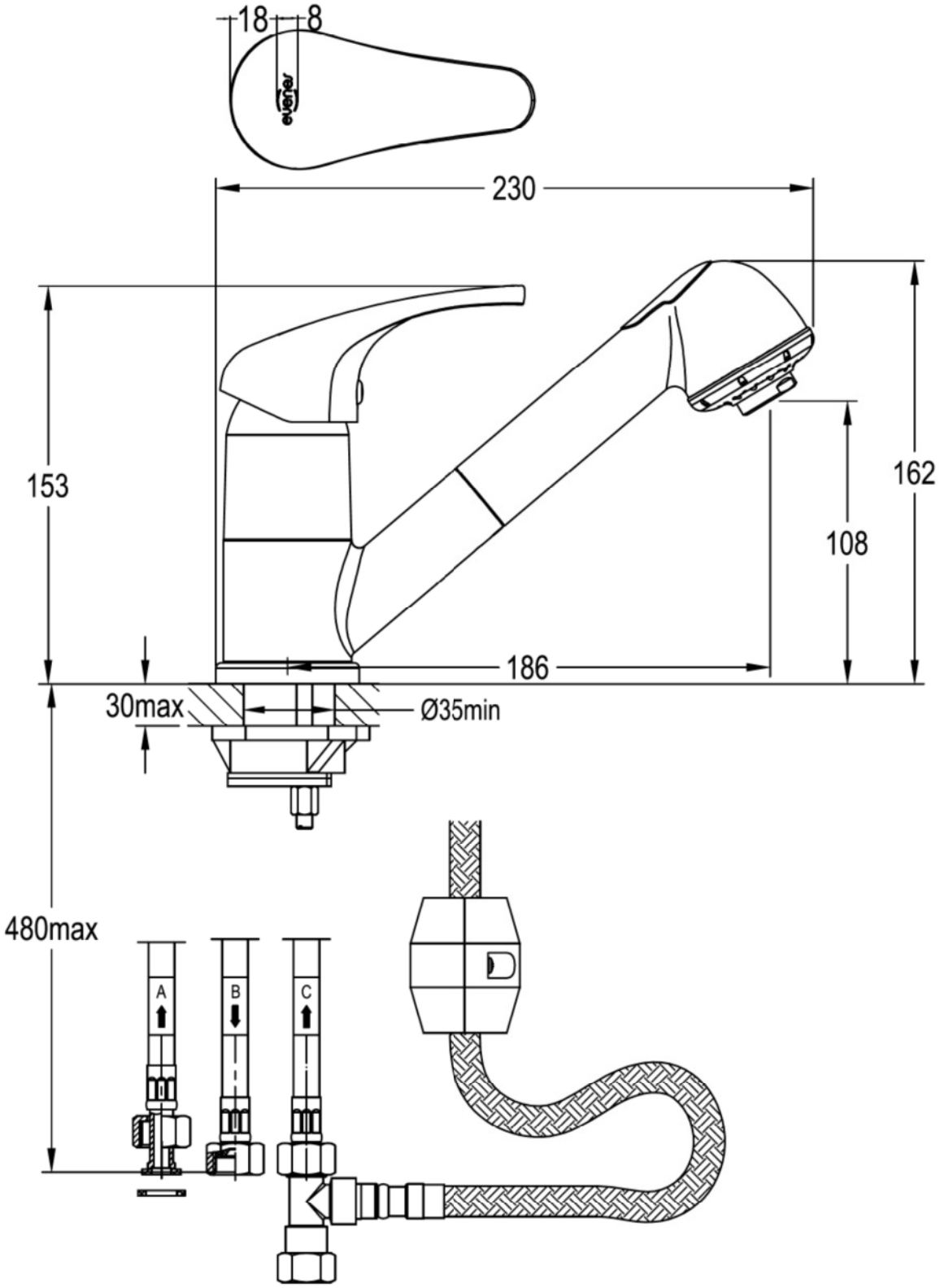
18
8
230
153
162
108
186
30max
Ø35min
480max
A
B
C