Bad-Serie

iCon

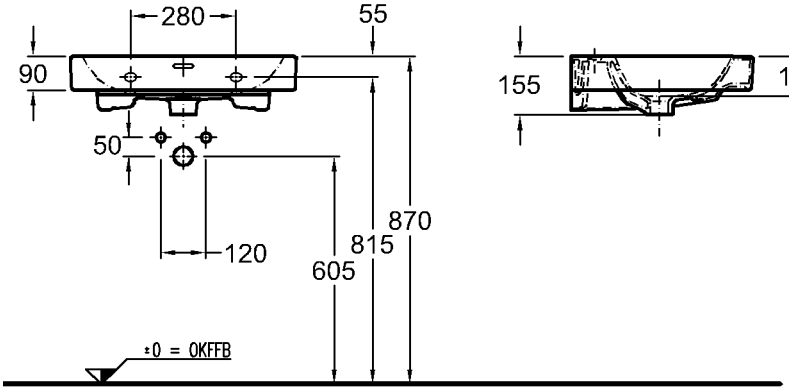

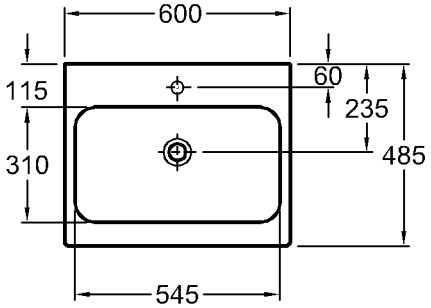

Modell: **Waschtisch**
CE, DIN EN 14688, EN 31
mit keramischem Überlauf

Modell-Nr.: 124060 mit Hahnloch
124063 ohne Hahnloch

Maße: 600 x 485 mm
Material: Keralith (Feinfeuerton)
Gewicht: 17,0 kg
Kombinierbarkeit: mit **Waschtischunterschränken**, Modell-Nr. 840260, 840261, 840262, 840360, 840361, 840362, der Bad-Serie iCon.

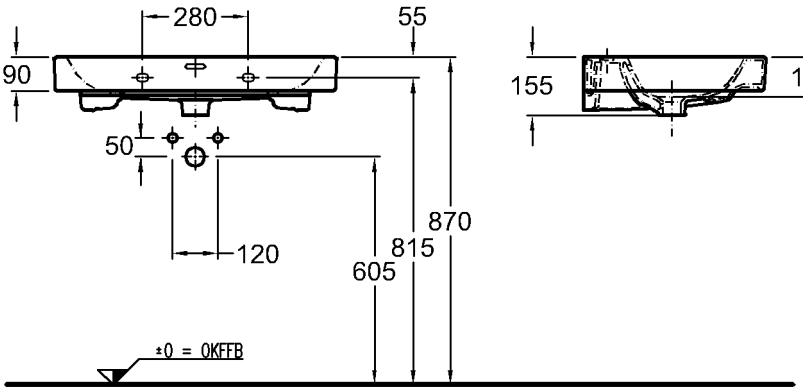

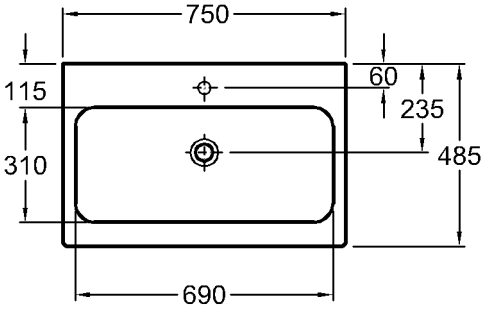

Modell: **Waschtisch**
CE, DIN EN 14688, EN 31
mit keramischem Überlauf
Modell-Nr.: 124075
Maße: 750 x 485 mm
Material: Keralith (Feinfeuerton)
Gewicht: 21,9 kg
Kombinierbarkeit: mit **Waschtischunterschränken**, Modell-Nr. 840275, 840276, 840277, 840375, 840376, 840377, der Bad-Serie iCon.

KERAMAG

Abmessungen unterliegen den üblichen materialspezifischen Toleranzen von ± 2%.
Die Katalogzeichnungen sind im Maßstab 1:20, falls nicht anders angegeben.