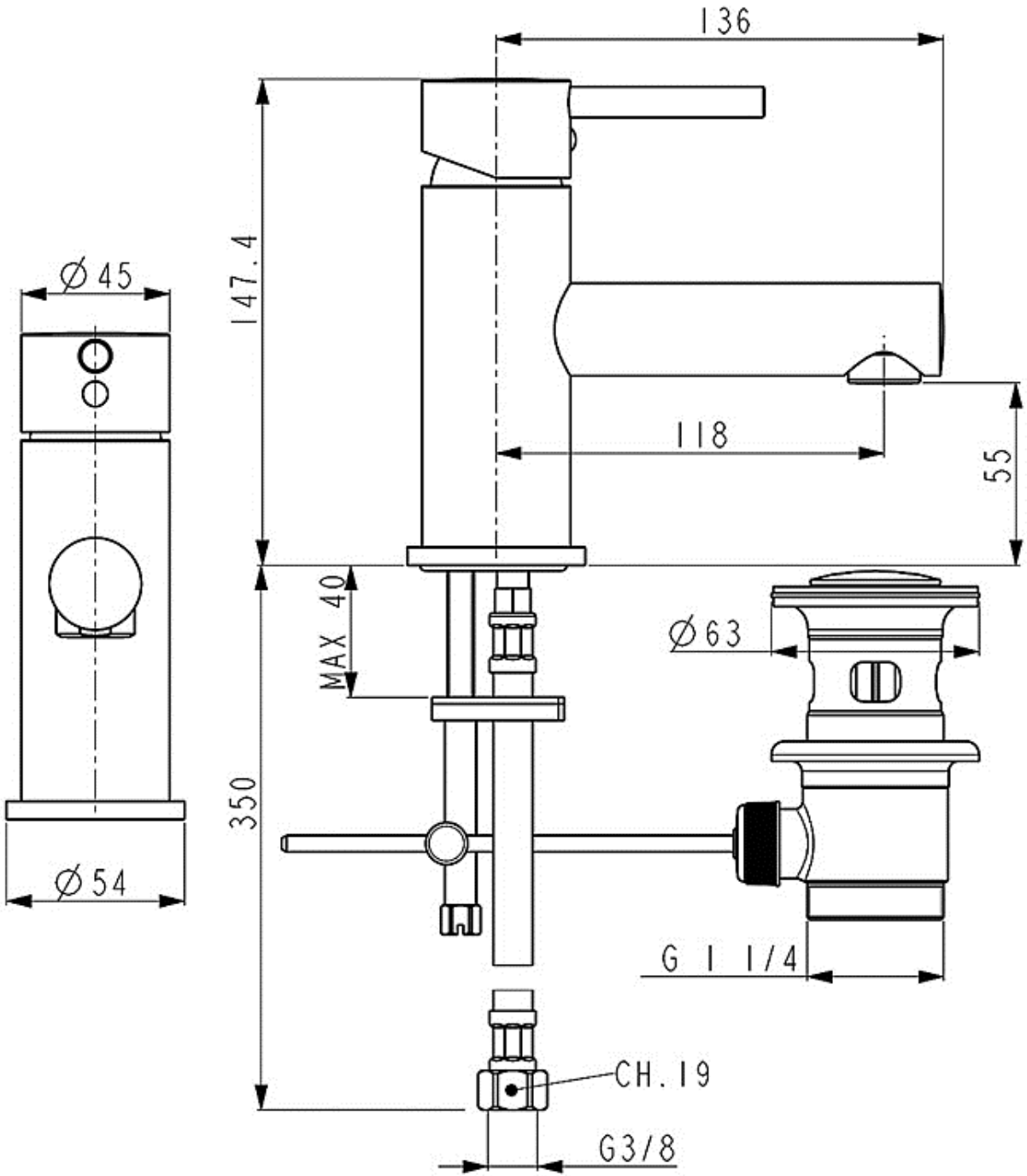
136
147.4
Ø45
118
55
MAX 40
Ø63
350
Ø54
G 1 1/4
CH.19
G3/8