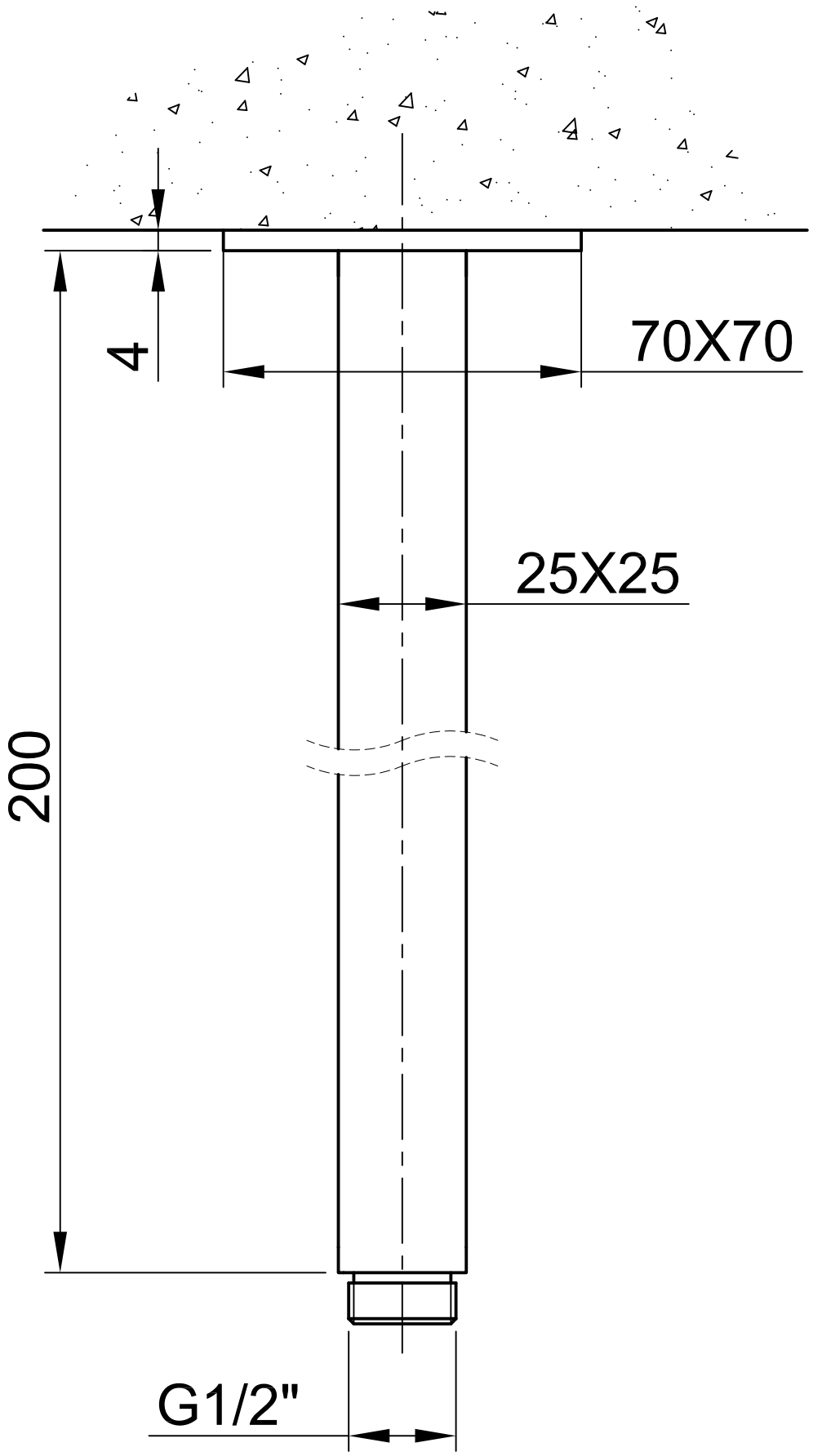
4
70X70
25X25
200
G1/2"