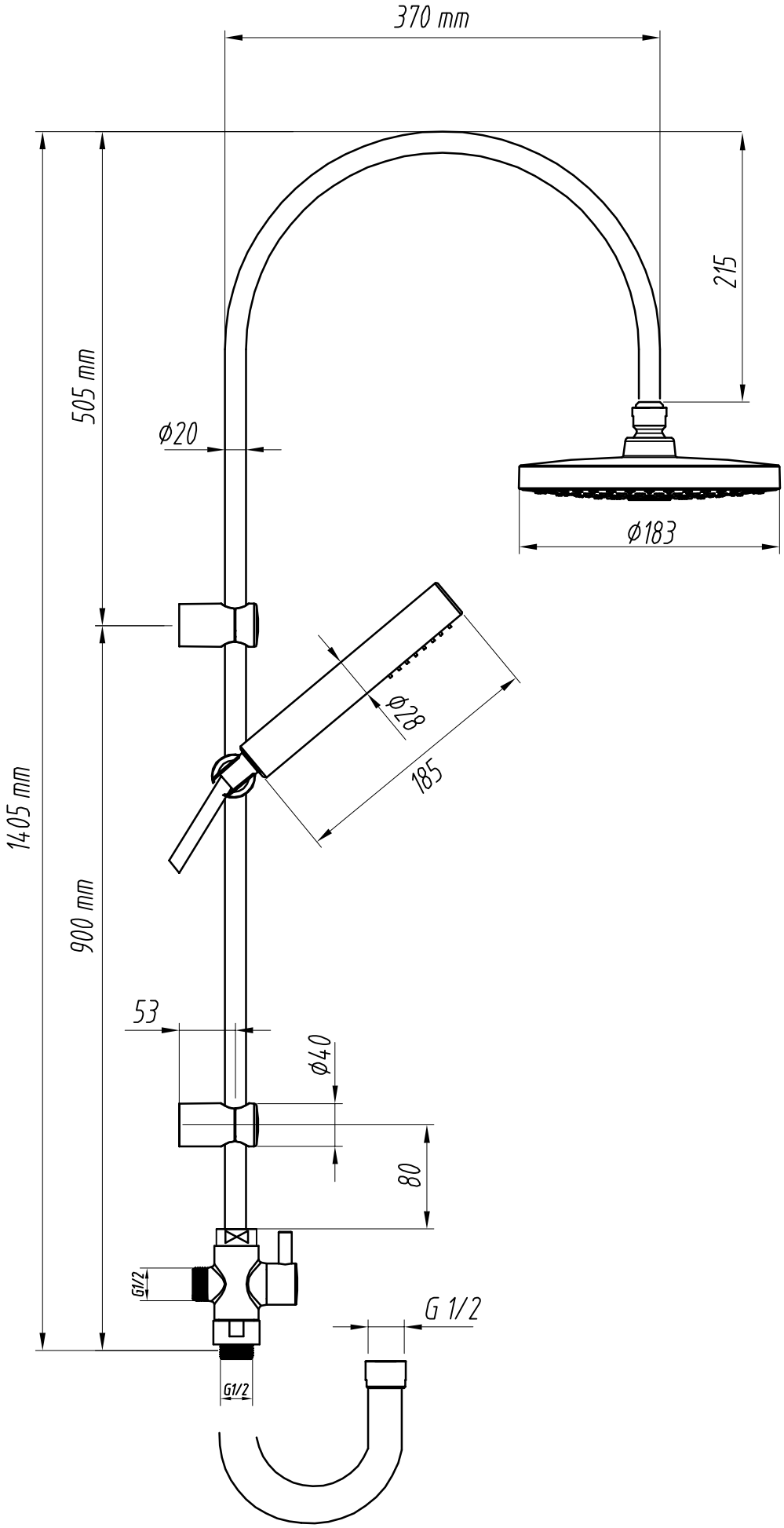
370 mm
215
505 mm
ø20
ø183
ø28
185
1405 mm
900 mm
53
ø40
80
G1/2
G 1/2
G1/2