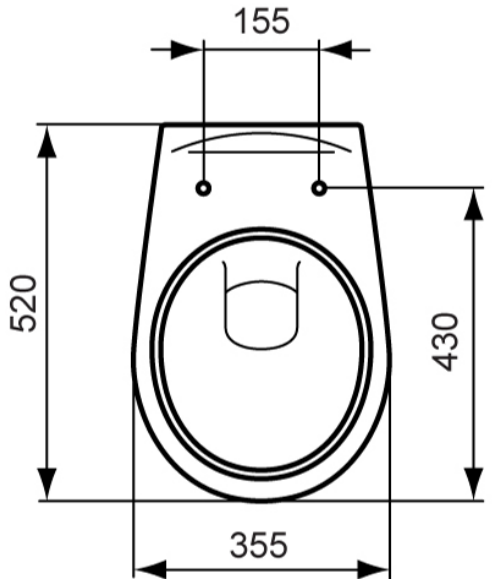
155
520
430
355

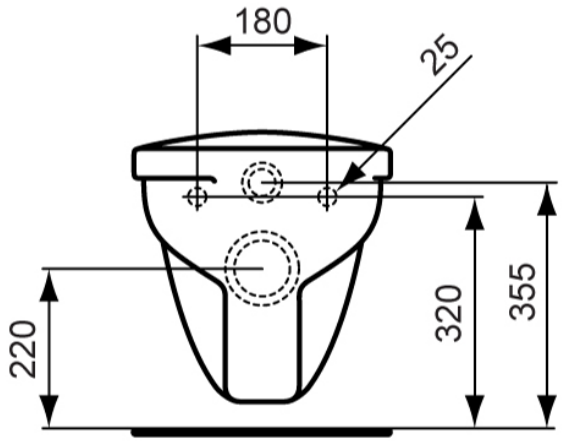
180
25
220
320
355

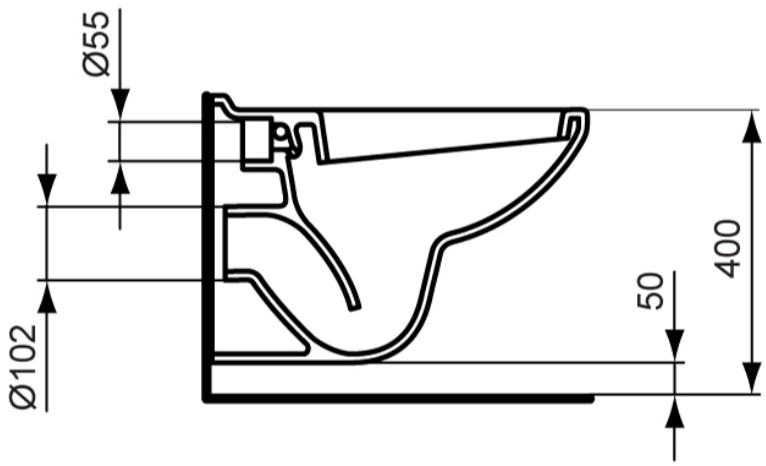
Ø55
Ø102
50
400