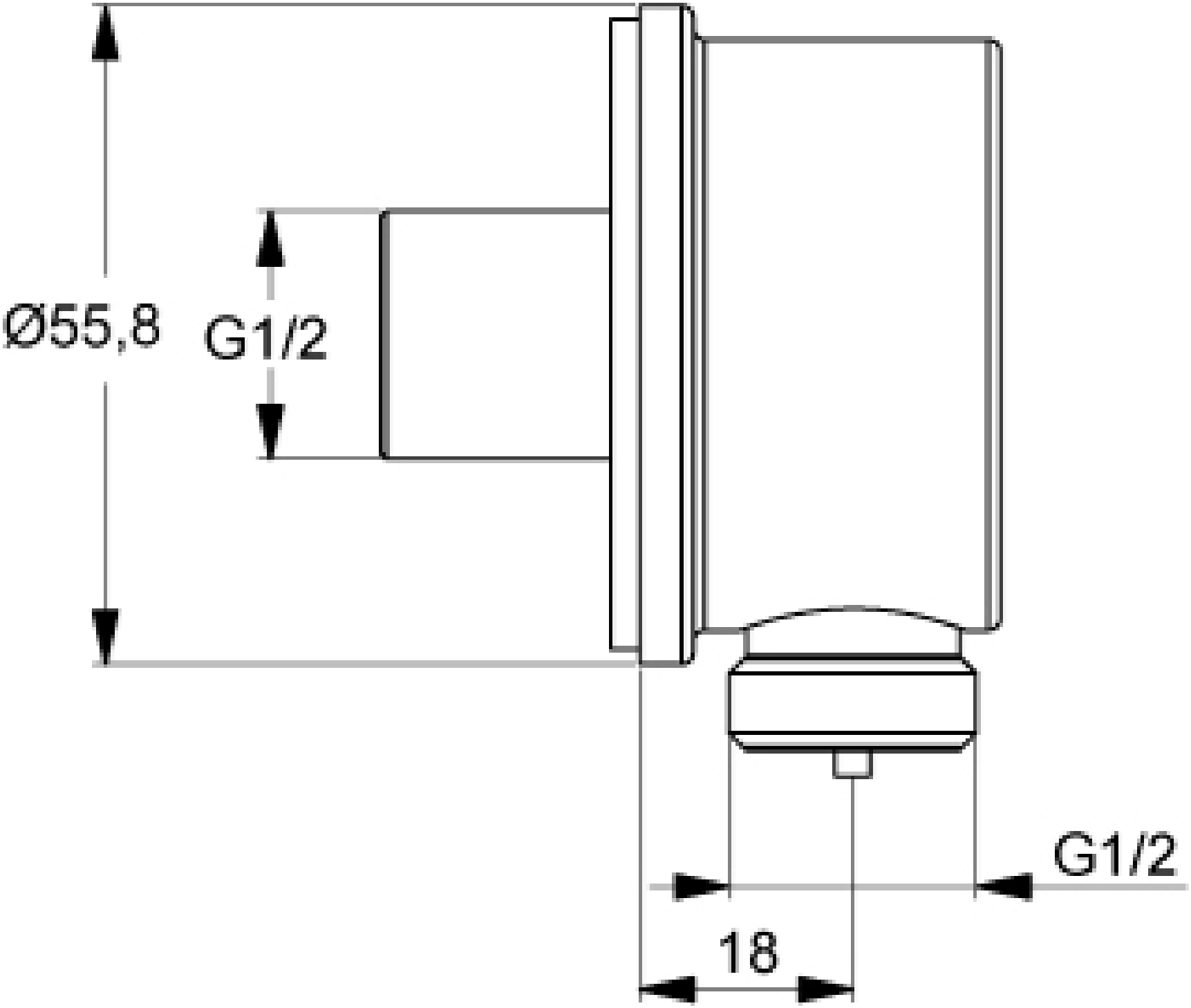
Ø55,8
G1/2
G1/2
18