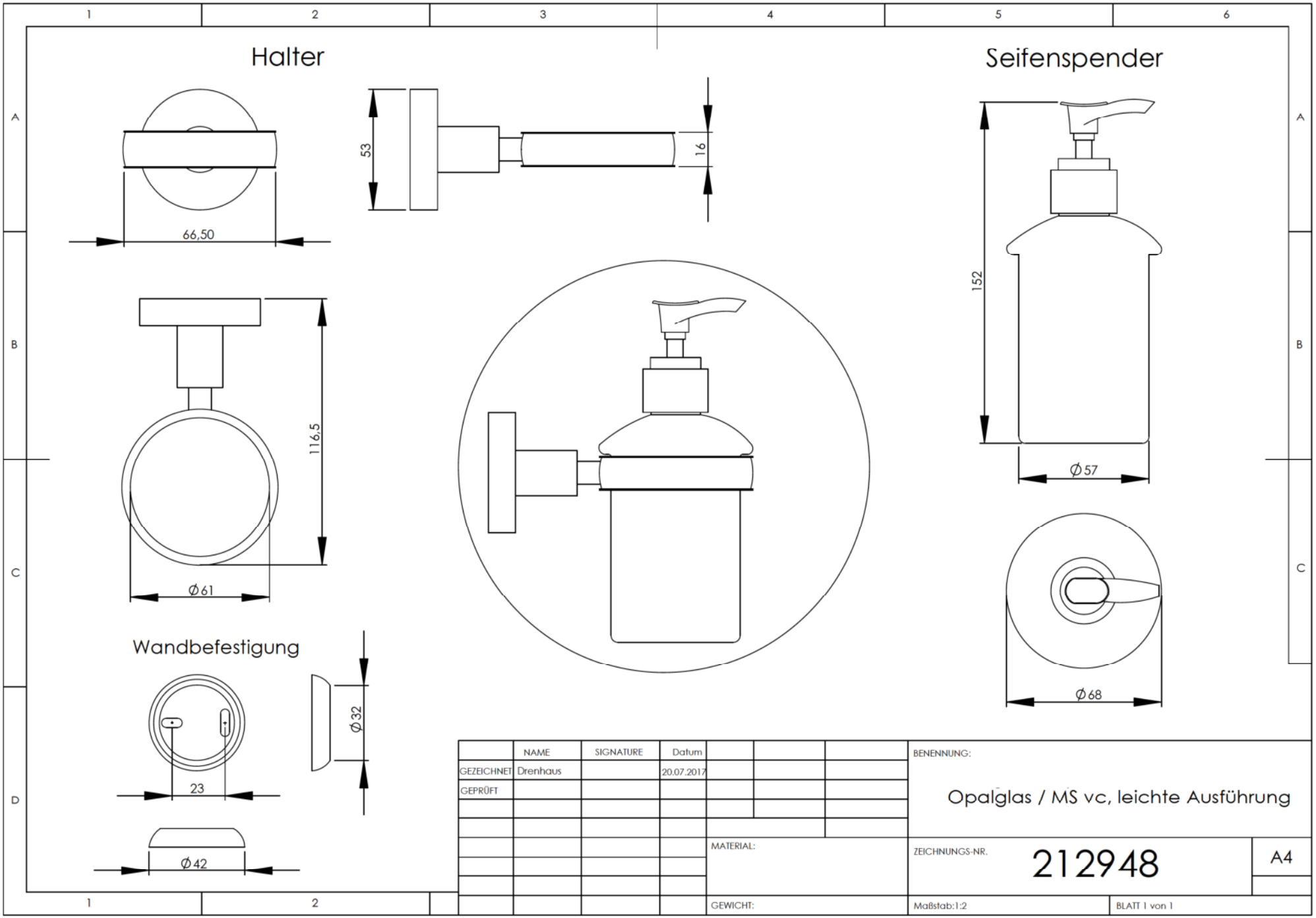
Halter
66,50
53
16
116,5
Ø61
Seifenspender
152
Ø57
Ø68
Wandbefestigung
23
Ø32
Ø42
NAME
SIGNATURE
Datum
GEZEICHNET
Drenhaus
20.07.2017
GEPRÜFT
MATERIAL:
GEWICHT:
BENENNUNG:
Opalglas / MS vc, leichte Ausführung
ZEICHNUNGS-NR.
212948
A4
Maßstab:1:2
BLATT 1 von 1