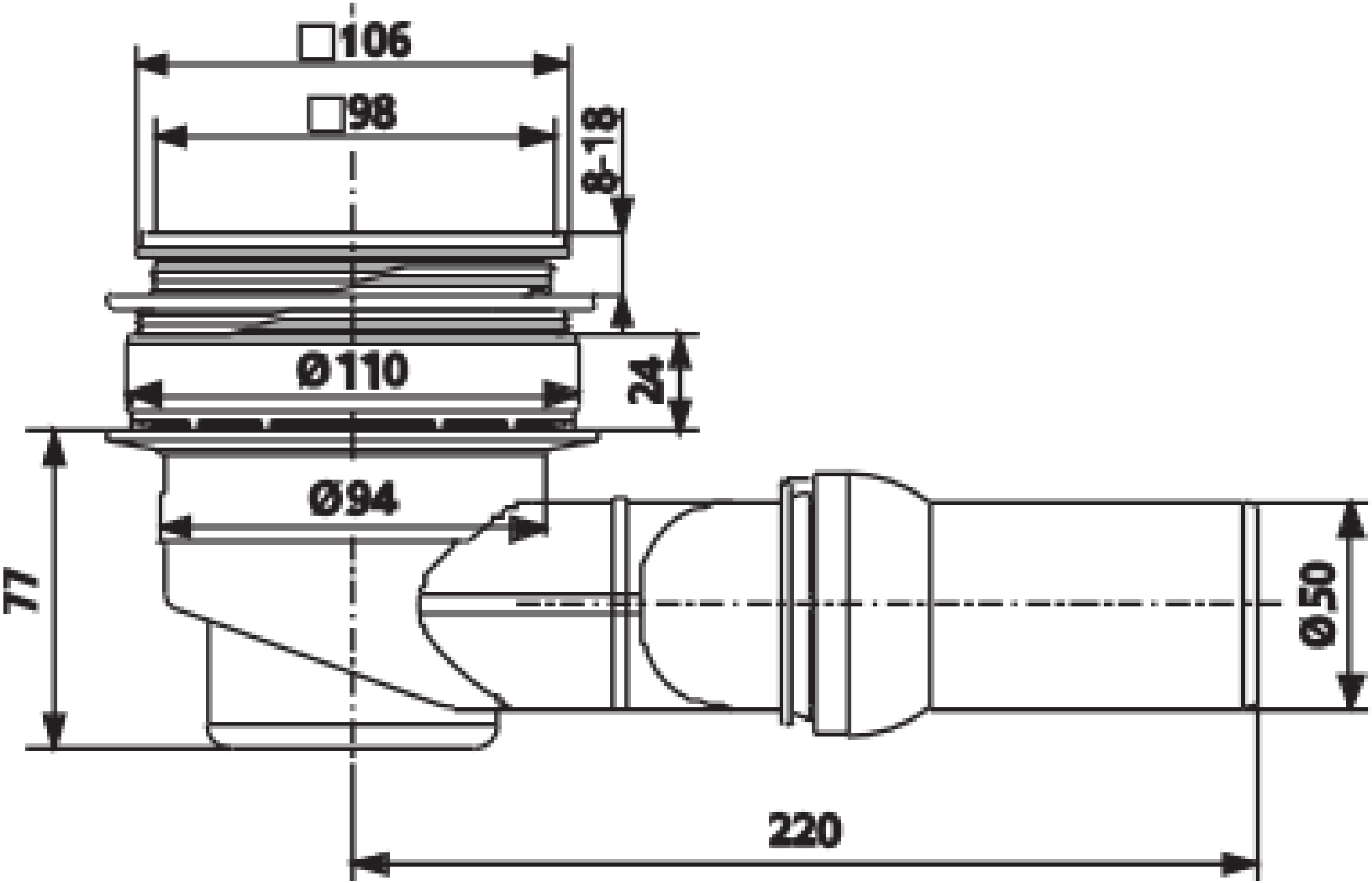
□106
□98
8-18
Ø110
24
Ø94
77
Ø50
220