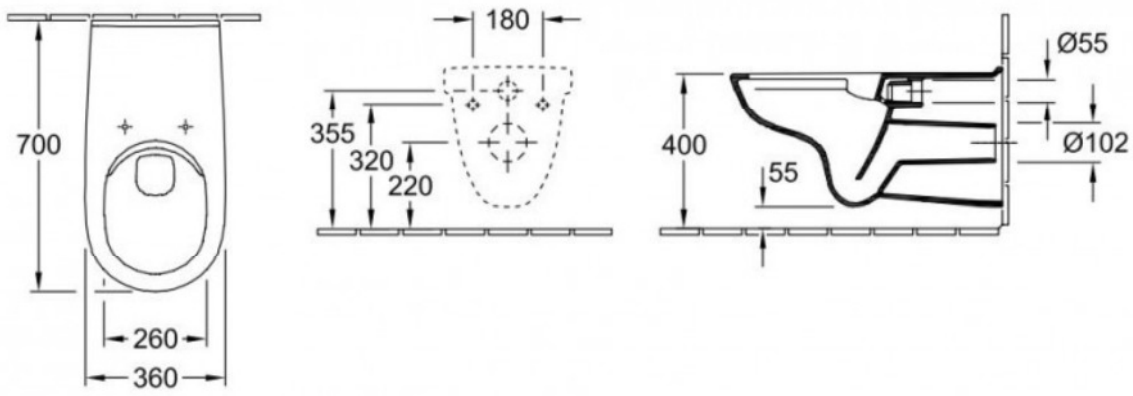
700
260
360
180
355
320
220
400
55
Ø55
Ø102