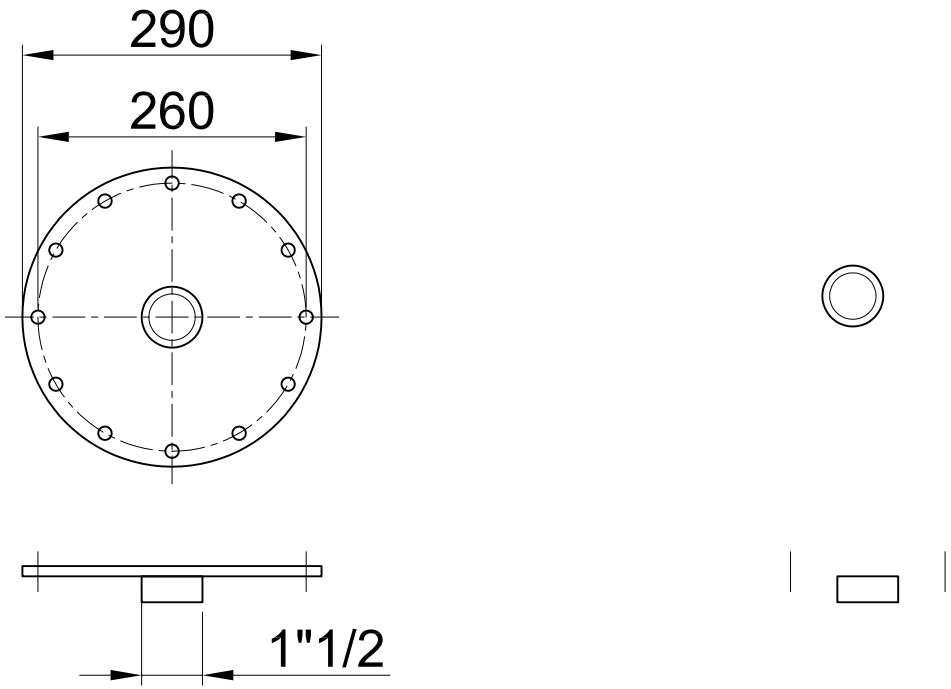
290
260
1"1/2