Montageanleitung

für die Fachkraft

VIESSMANN

Umbausatz Kondenswasserwanne

Für Vitocal 300-A mit Herstell.-Nr. 7440 159 bis 7440 162
Für Vitocal 350-A mit Herstell.-Nr. 7439 961 bis 7439 968

Sicherheitshinweise

Bitte befolgen Sie diese Sicherheitshinweise genau, um Gefahren und Schäden für Menschen und Sachwerte auszuschließen.

Erläuterung der Sicherheitshinweise

Gefahr
Dieses Zeichen warnt vor Personenschäden.

Hinweis
Angaben mit dem Wort Hinweis enthalten Zusatzinformationen.

Montage, Erstinbetriebnahme, Inspektion, Wartung und Instandsetzung müssen von autorisierten Fachkräften (Heizungsfachbetrieb/Vertragsinstallationsunternehmen) durchgeführt werden.

Bei Arbeiten an Gerät/Heizungsanlage diese spannungsfrei schalten (z.B. an der separaten Sicherung oder einem Hauptschalter) und gegen Wiedereinschalten sichern.

Hinweis
Zusätzlich zum Regelungsstromkreis können mehrere Laststromkreise vorhanden sein (z.B. Verdichter, Heizwasser-Durchlauferhitzer).

Gefahr
Falls nicht alle Stromkreise spannungsfrei geschaltet sind, kann dies zu Verletzungen durch elektrischen Strom und zu Geräteschäden führen.
Alle vorhandenen Stromkreise spannungsfrei schalten und gegen Wiedereinschalten sichern.

Die Instandsetzung von Bauteilen mit sicherheitstechnischer Funktion gefährdet den sicheren Betrieb der Anlage. Bei Austausch ausschließlich Viessmann Originalteile oder von Viessmann freigegebene Ersatzteile verwenden.

Montagevorbereitung

Umbausatz Kondenswasserwanne, Bestandteile:
- Kondenswasserwanne
- 2 Durchführungstüllen
- 32 Edelstahlniete 4,8 x 10 mm

Hinweis
Bauseits müssen 5,1 kg Kältemittel R407C gestellt werden.

1. Ggf. Speicher-Wassererwärmer und Heizwasser-Pufferspeicher beheizen.
   Dadurch wird sichergestellt, dass während des Austauschs der Kondenswasserwanne Warmwasser und Heizwasser zur Verfügung steht.

2. Alle Einstellungen auslesen oder notieren (z.B. Zeitprogramme, Temperaturwerte, Parameter).

Anlage spannungsfrei schalten

Montage- und Serviceanleitung der Wärmepumpe.

Leitungen im Schaltkasten abklemmen

Der Schaltkasten kann unterschiedlich ausgeführt sein.

Leitungen im Schaltkasten abklemmen (Fortsetzung)

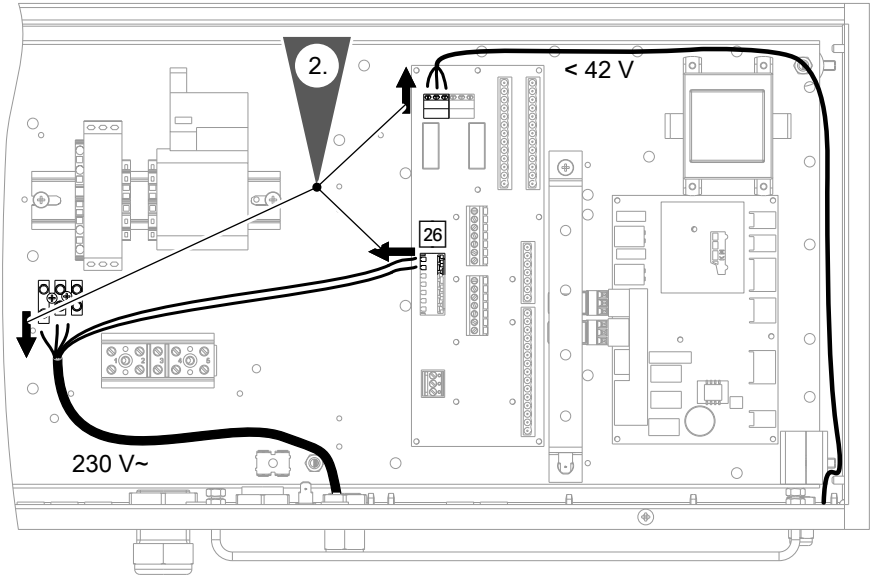

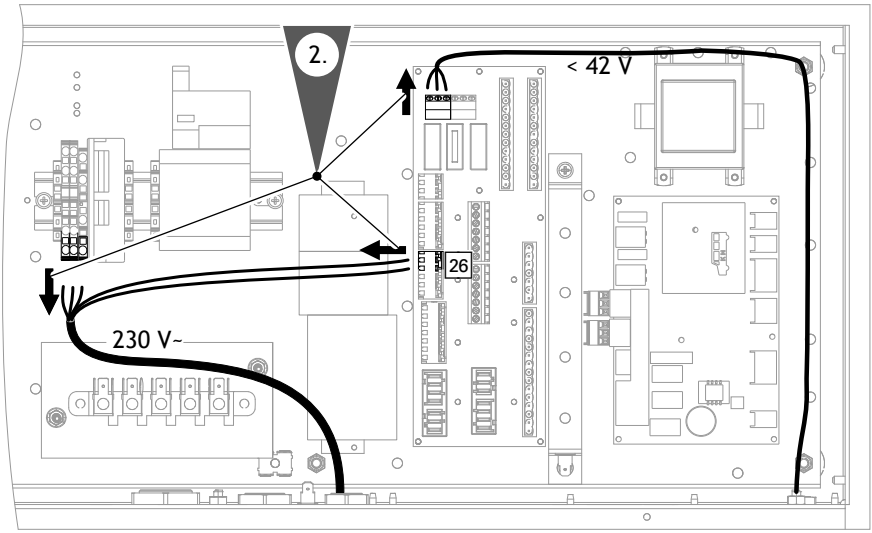

5693 659

Leitungen im Schaltkasten abklemmen (Fortsetzung)

1. Schaltkasten öffnen.

   Montage- und Serviceanleitung der Wärmepumpe.

2. Dargestellte Leitungen im Schaltkasten abklemmen, Adern **vorher** kennzeichnen.

3. Leitungsbinder öffnen, Leitungsverschraubungen lösen und Leitungen aus dem Schaltkasten herausziehen.

4. Leitungsbinder außerhalb des Schaltkastens öffnen und Leitungen herausnehmen.

5. Schaltkasten schließen.

Kältekreis entleeren

Gefahr
R407C ist ein luftverdrängendes, ungiftiges Gas. Unkontrolliertes Austreten von Kältemittel R407C in geschlossenen Räumen kann zu Atemnot und Erstickung führen.
- In geschlossenen Räumen für ausreichende Belüftung sorgen.
- Vorschriften und Richtlinien zur Handhabung dieses Kältemittels unbedingt beachten und einhalten.

Gefahr
Hautkontakt mit Kältemittel kann zu Hautschäden führen.
Bei Arbeiten am Kältekreis Schutzbrille und Schutzhandschuhe tragen.

Hinweis
*Arbeiten am Kältekreis dürfen **nur** von zertifiziertem Personal durchgeführt werden (gemäß Verordnungen EG 842/2006 und 303/2008).*

Position der Serviceventile (Schraderventile) siehe folgende Abbildungen:
- Vitocal 300-A: Positionen Ⓑ und Ⓡ in der folgenden Abbildung.
- Vitocal 350-A: Positionen Ⓚ und Ⓣ in der Abbildung auf Seite 6.

Kältemittel R407C fachgerecht entsorgen.

Vitocal 300-A

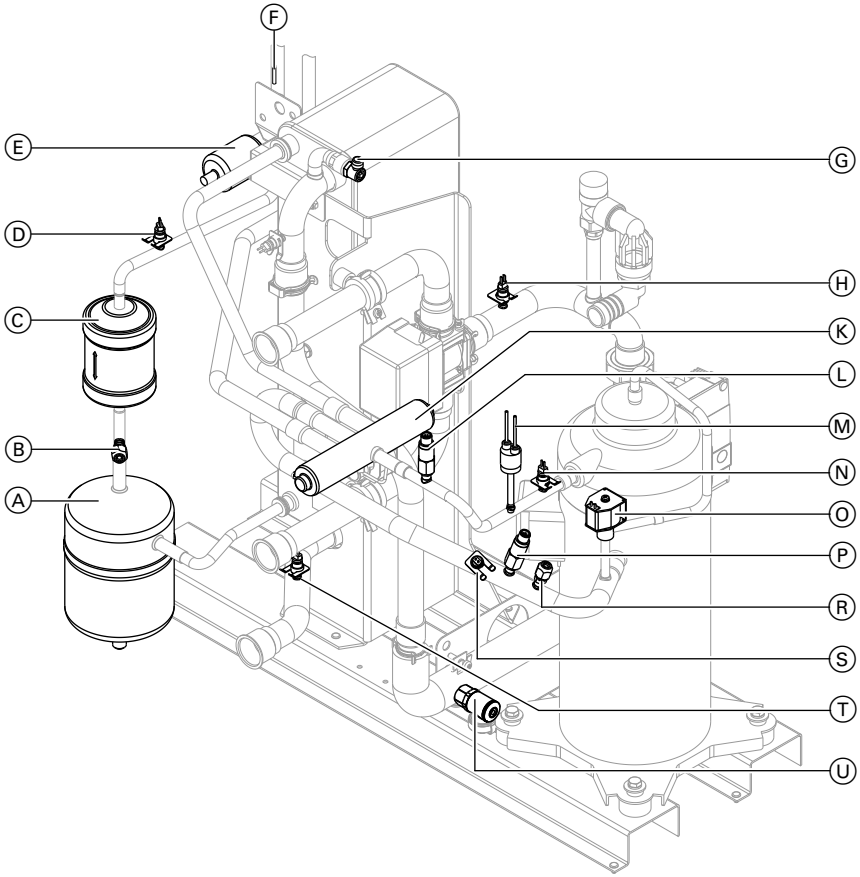

Ⓐ Sammler
Ⓑ Schraderventil Hochdruckseite
Ⓒ Filtertrockner
Ⓓ Temperatursensor Flüssiggas
Ⓔ Elektronisches Expansionsventil (EEV)
Ⓕ Temperatursensor Verdampfer
Ⓖ Handentlüfter
Ⓗ Vorlauftemperatursensor Sekundärkreis
Ⓚ 4-Wege-Umschaltventil
Ⓛ Hochdrucksensor
Ⓜ Sicherheitshochdruckschalter
Ⓝ Temperatursensor Heißgas
Ⓞ Digital Scroll Ventil
Ⓟ Niederdrucksensor
Ⓡ Schraderventil Niederdruckseite
Ⓢ Temperatursensor Sauggas
Ⓣ Rücklauftemperatursensor Sekundärkreis

5693 659

Ⓤ Entleerungshahn

Vitocal 350-A

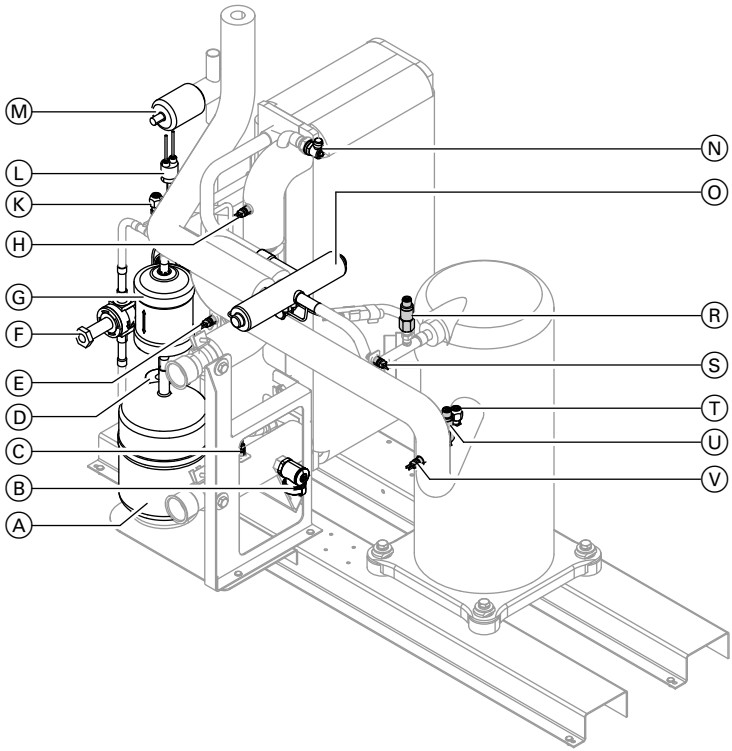

Ⓐ Sammler
Ⓑ Entleerungshahn
Ⓒ Rücklauftemperatursensor Sekundärkreis
Ⓓ Thermisches Expansionsventil
Ⓔ Temperatursensor EVI
Ⓕ Magnetventil
Ⓖ Filtertrockner
Ⓗ Vorlauftemperatursensor Sekundärkreis
Ⓚ Schraderventil Hochdruckseite
Ⓛ Sicherheitshochdruckschalter
Ⓜ Elektronisches Expansionsventil (EEV)
Ⓝ Handentlüfter
Ⓞ 4-Wege-Umschaltventil
Ⓡ Hochdrucksensor
Ⓢ Temperatursensor Heißgas
Ⓣ Schraderventil Niederdruckseite
Ⓤ Niederdrucksensor
Ⓥ Temperatursensor Sauggas

5693 659

Bleche abbauen

Informationen zu den folgenden Arbeitsschritten
Montage- und Serviceanleitung der Wärmepumpe.

1. Oberblech abbauen.

2. ■ Typ AWO-AC 301.A und AWHO 351.A:
   Schalldämmhauben abbauen.
   ■ Typ AWCI-AC 301.A und AWHI 351.A:
   Geräteanschluss-Stutzen der Luftkanäle an der Ansaug- und Ausblasseite abbauen.

3. Vorderblech oben und unten abbauen.

4. Nur Typ AWCI-AC 301.A und AWHI 351.A:
   Sekundärkreis entleeren und sekundärseitige Verbindung der Anschluss-Schläuche trennen.

5. Rechte und linke Seitenbleche abbauen.

6. Hinterblech abbauen.

7. Schaltkasten zur Seite schwenken.

Kondenswasserwanne ausbauen

Ablauf am Beispiel der Vitocal 300-A.

Kondenswasserwanne ausbauen (Fortsetzung)

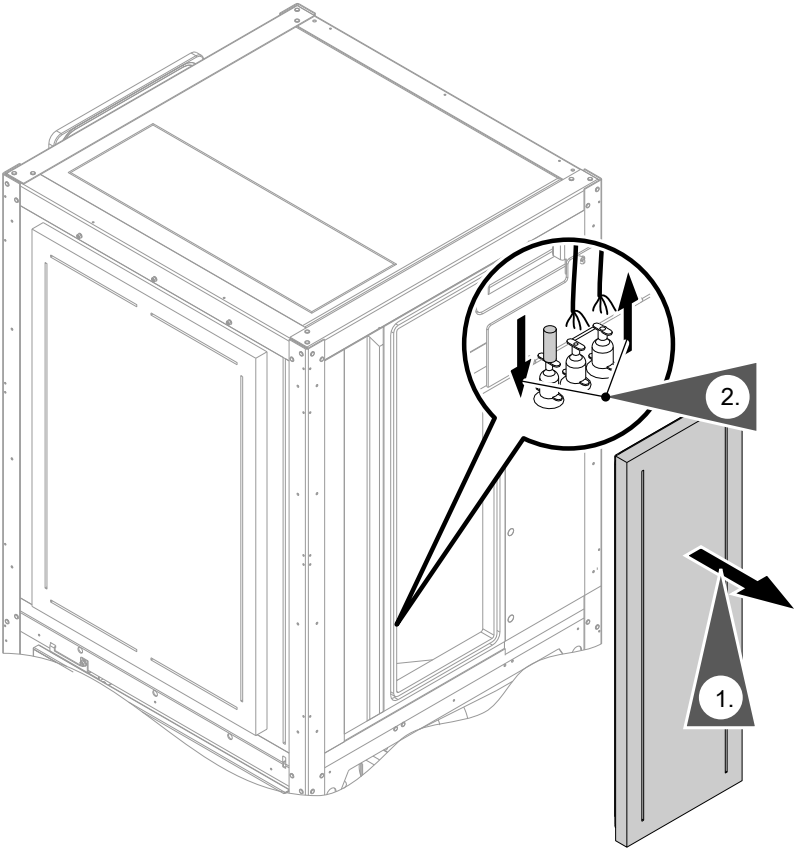

5693 659

Kondenswasserwanne ausbauen (Fortsetzung)

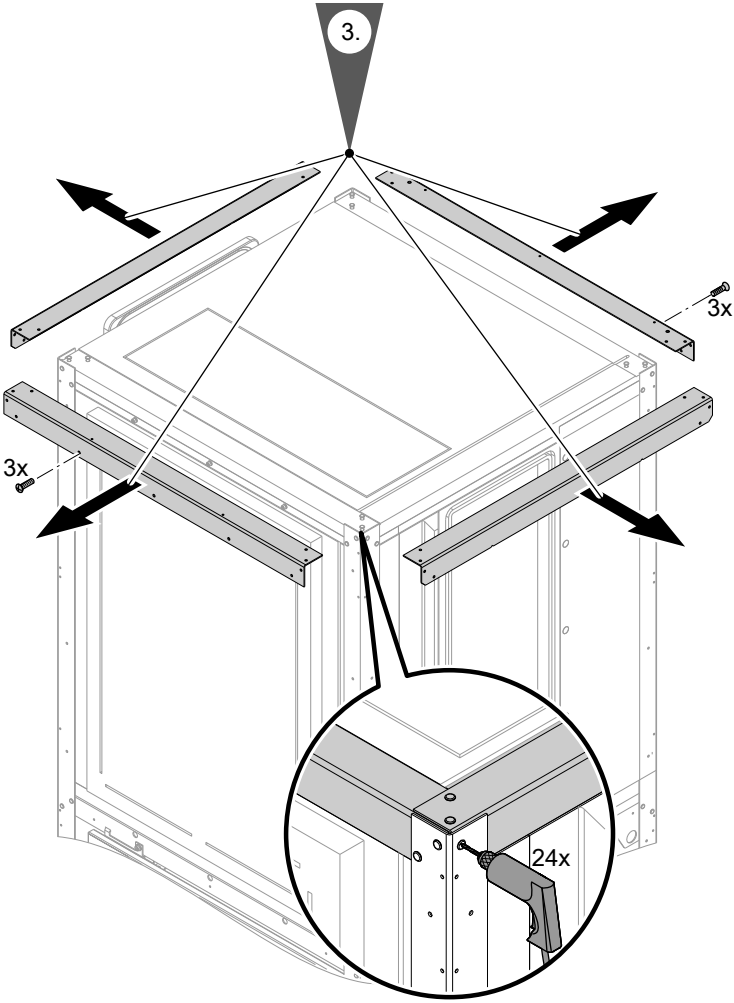

5693 659

Kondenswasserwanne ausbauen (Fortsetzung)

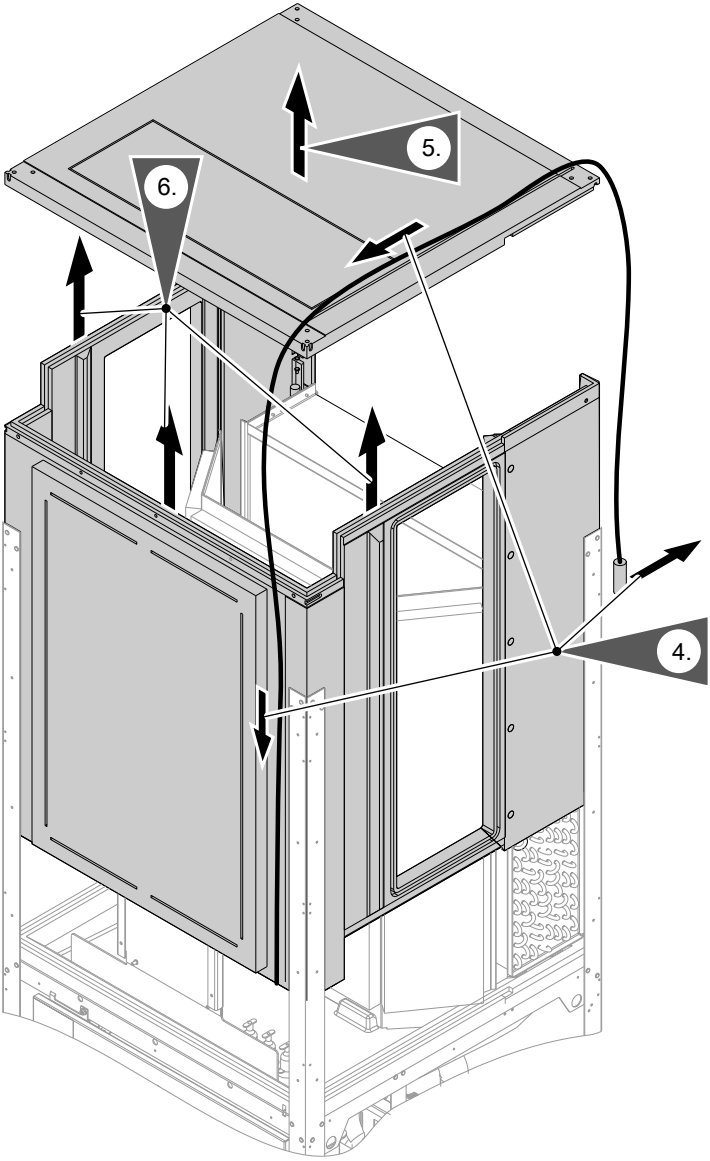

5693 659

Kondenswasserwanne ausbauen (Fortsetzung)

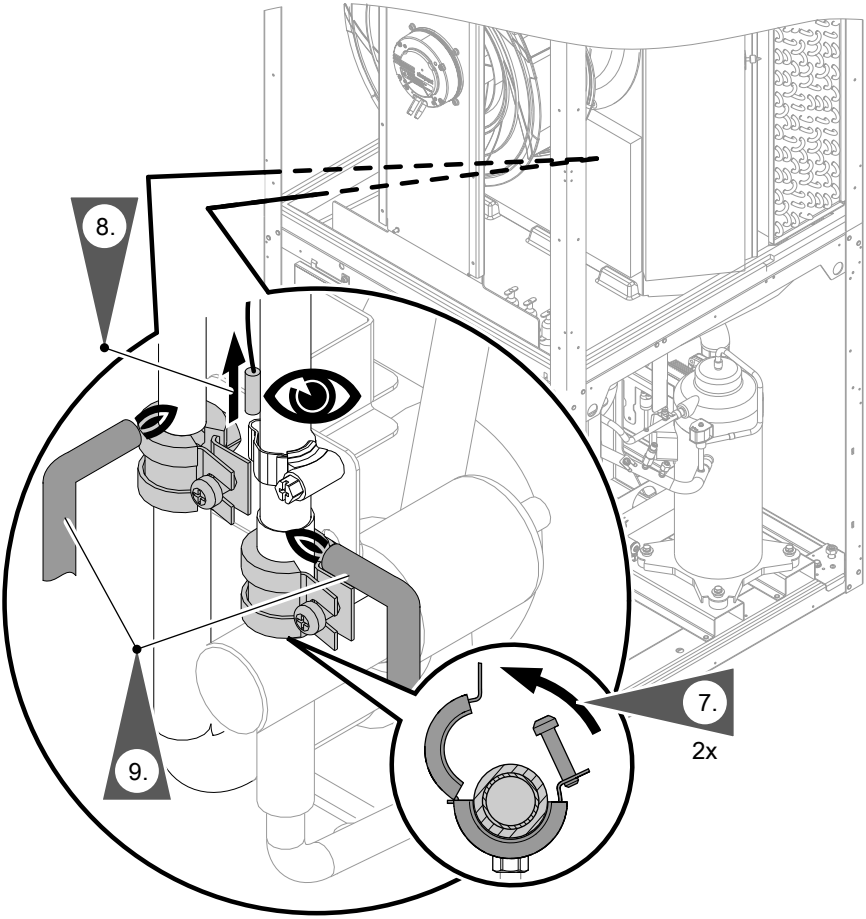

5693 659

Kondenswasserwanne ausbauen (Fortsetzung)

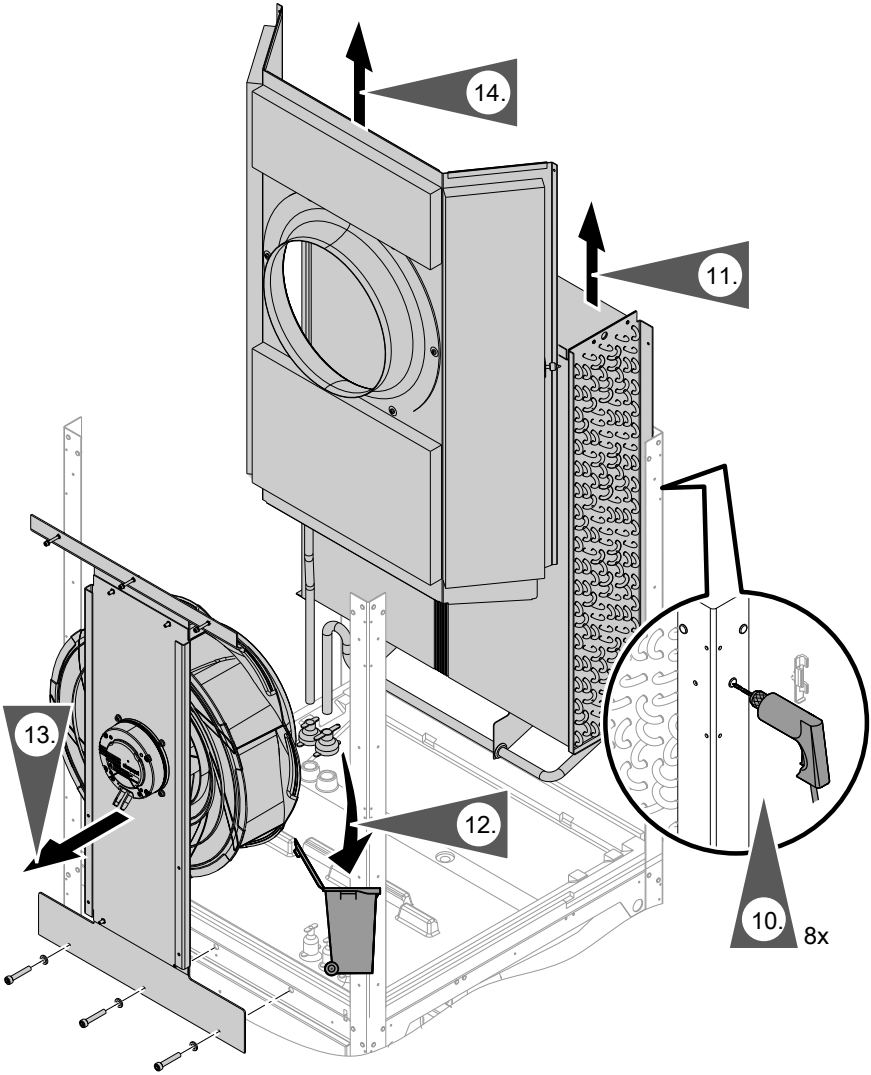

5693 659

Kondenswasserwanne ausbauen (Fortsetzung)

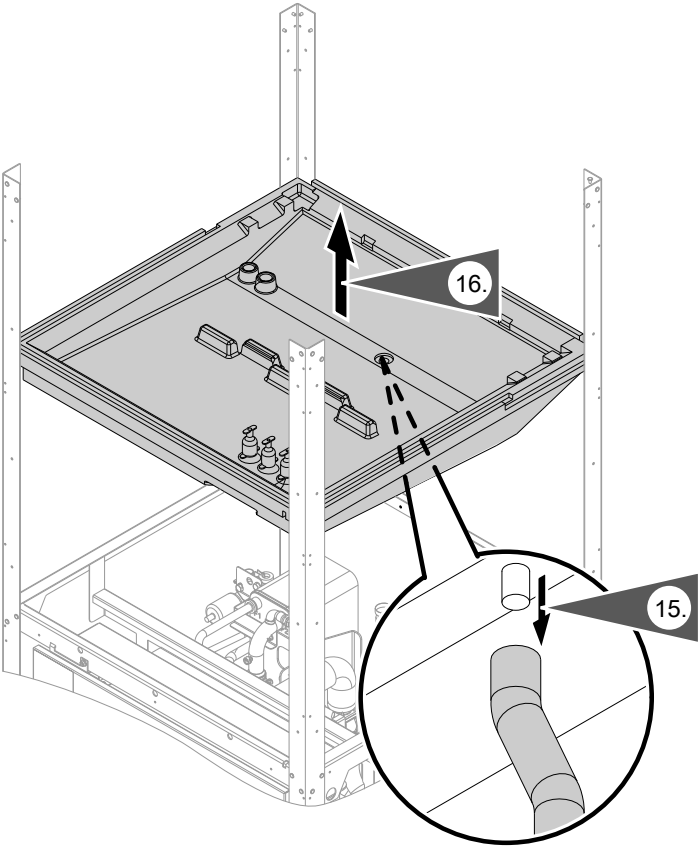

Neue Kondenswasserwanne einbauen

Arbeitsschritte 1. bis 16. ab Seite 7 in umgekehrter Reihenfolge.

Hinweis zu Arbeitsschritt 3. und 10.
Getrennte Winkel mit den beiliegenden Nieten verbinden. Nietstellen zuvor mit Rostschutzmittel, z.B. Jenoseel behandeln.

5693 659

Neue Kondenswasserwanne einbauen (Fortsetzung)

Hinweis zu Arbeitsschritt 9.
Nach dem Einlöten der Rohre kann der Kältekreis evakuiert werden.

Hinweis zu Arbeitsschritt 12.
Neue Durchführungstüllen einsetzen (beiliegend).

Leitungen im Schaltkasten anklemmen

Gefahr
Beschädigte Leitungsisolierungen können zu Personen- und Geräteschäden führen.
Leitungen so verlegen, dass sie nicht an stark wärmeführenden, vibrierenden oder scharfkantigen Teilen anliegen.

Gefahr
Unsachgemäß ausgeführte Verdrahtungen können zu gefährlichen Verletzungen durch elektrischen Strom und zu Geräteschäden führen.

- Kleinspannungsleitungen < 42 V und Leitungen > 42 V/230 V~/400 V~ getrennt voneinander verlegen.
- Leitungen erst kurz vor den Anschlussklemmen möglichst kurz abmanteln und dicht an den zugehörigen Klemmen bündeln.
- Leitungen mit Leitungsbindern fixieren.

Damit wird sichergestellt, dass im Fehlerfall, z.B. beim Lösen eines Drahtes, ein Verlagern der Drähte in den benachbarten Spannungsbereich verhindert wird.

Arbeitsschritte 1. bis 5. ab Seite 2 in umgekehrter Reihenfolge.

5693 659

Kältekreis füllen

Kältekreis evakuieren und mit neuem Kältemittel (bauseits) füllen. Hierfür Hinweise ab siehe Seite 4 beachten.

Bleche anbauen

Arbeitsschritte 1. bis 7. ab Seite 7 in umgekehrter Reihenfolge.

Inbetriebnahme und Einregulierung

Wärmepumpe in Betrieb nehmen und Funktionstest durchführen.

Montage- und Serviceanleitung der Wärmepumpe.

Viessmann Werke GmbH & Co KG
D-35107 Allendorf
Telefon: 0 64 52 70-0
Telefax: 0 64 52 70-27 80
www.viessmann.de

5693 659 Technische Änderungen vorbehalten!