Montageanleitung

für die Fachkraft

VIESSMANN

Austausch Nachfülleinrichtung

für Vitodens 100-W, Typ WB1B
für Vitopend 100-W, Typ WH1D

Sicherheitshinweise

Bitte befolgen Sie diese Sicherheitshinweise genau, um Gefahren und Schäden für Menschen und Sachwerte auszuschließen.

Erläuterung der Sicherheitshinweise

Hinweis
Angaben mit dem Wort Hinweis enthalten Zusatzinformationen.
Montage, Erstinbetriebnahme, Inspektion, Wartung und Instandsetzung müssen von autorisierten Fachkräften (Heizungsfachbetrieb/Vertragsinstallationsunternehmen) durchgeführt werden.

Bei Arbeiten an Gerät/Heizungsanlage diese spannungsfrei schalten (z.B. an der separaten Sicherung oder einem Hauptschalter) und gegen Wiedereinschalten sichern.

Bei Brennstoff Gas den Gasabsperrhahn schließen und gegen ungewolltes Öffnen sichern.

Die Instandsetzung von Bauteilen mit sicherheitstechnischer Funktion gefährdet den sicheren Betrieb der Anlage. Bei Austausch ausschließlich Viessmann Originalteile oder von Viessmann freigegebene Ersatzteile verwenden.

Heizkessel öffnen

Montage- und Serviceanleitung

Nach Montage entsorgen!

Nachfülleinrichtung austauschen

Hinweis
Beim Ausbau kann noch Restwasser austreten.

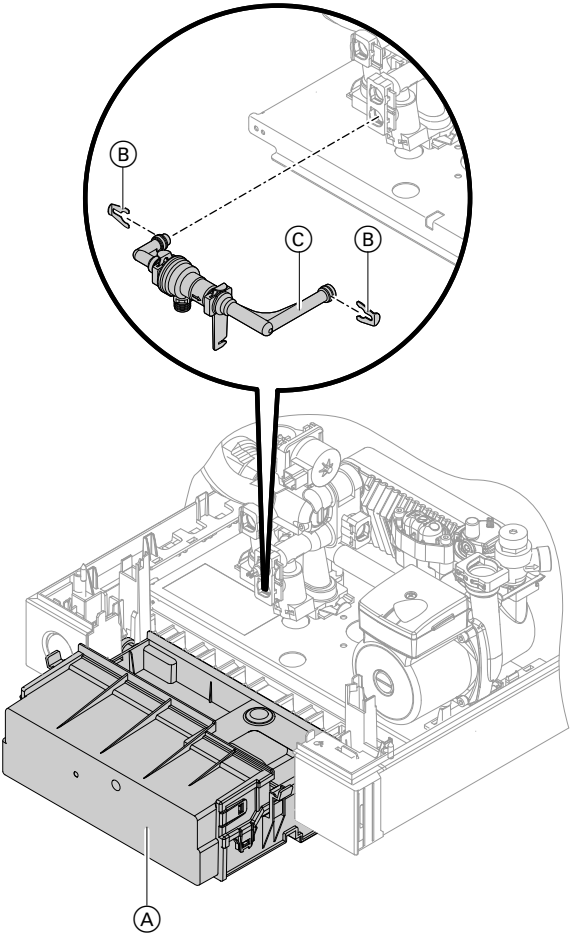

1. Seitliche Verschlüsse lösen und Regelung Ⓐ abklappen.
2. Sicherungsfedern Ⓑ abziehen und Nachfülleinrichtung Ⓒ abbauen.
3. Nachfülleinrichtung Ⓒ anbauen und Sicherungsfedern Ⓑ aufstecken.
4. Heizkessel in umgekehrter Reihenfolge wieder zusammenbauen.

5352 544

Nachfülleinrichtung austauschen (Fortsetzung)

5. Dichtheit prüfen.

Montage- und Serviceanleitung

Viessmann Werke GmbH&Co KG
D-35107 Allendorf
Telefon: 06452 70-0
Telefax: 06452 70-2780
www.viessmann.de

5352 544 Technische Änderungen vorbehalten!

Gedruckt auf umweltfreundlichem,
chlorfrei gebleichtem Papier