Montageanleitung

für die Fachkraft

Hinweis zum Austausch Speicher-Wassererwärmer

für Vitocal 222-G, 242-G, 333-G und 343-G

Sicherheitshinweise

Bitte befolgen Sie diese Sicherheitshinweise genau, um Gefahren und Schäden für Menschen und Sachwerte auszuschließen.

Erläuterung der Sicherheitshinweise

Hinweis
Angaben mit dem Wort Hinweis enthalten Zusatzinformationen.

Montage, Erstinbetriebnahme, Inspektion, Wartung und Instandsetzung müssen von autorisierten Fachkräften (Heizungsfachbetrieb/Vertragsinstallationsunternehmen) durchgeführt werden.

Bei Arbeiten an Gerät/Heizungsanlage diese spannungsfrei schalten (z.B. an der separaten Sicherung oder einem Hauptschalter) und gegen Wiedereinschalten sichern.

Die Instandsetzung von Bauteilen mit sicherheitstechnischer Funktion gefährdet den sicheren Betrieb der Anlage. Bei Austausch ausschließlich Viessmann Originalteile oder von Viessmann freigegebene Ersatzteile verwenden.

Vitocal öffnen und Speicher-Wassererwärmer ausbauen

Montage- und Serviceanleitung

Nach Montage entsorgen!

Hinweis zum Einbau der Hülsen

Hinweis
Beim Zusammenbau Hülsen Ⓐ und Ⓑ (falls vorhanden) mit Dichtungen Ⓒ einbauen.
Drehmoment für wasserseitige Überwurfverschraubungen 20 Nm.

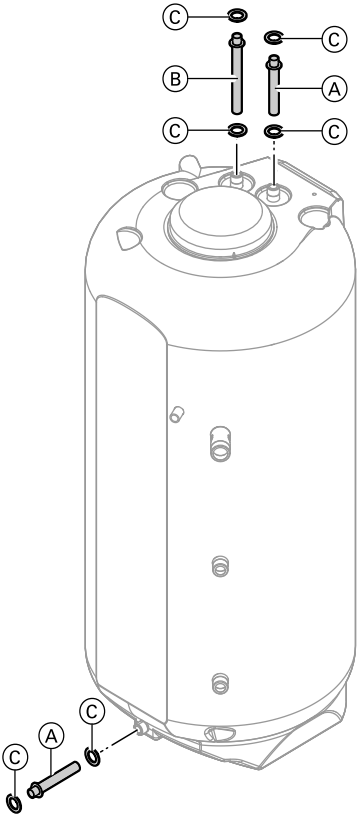

5418 314

Viessmann Werke GmbH&Co KG
D-35107 Allendorf
Telefon: 06452 70-0
Telefax: 06452 70-2780
www.viessmann.de

5418 314 Technische Änderungen vorbehalten!

Gedruckt auf umweltfreundlichem, chlorfrei gebleichtem Papier