Montageanleitung

für die Fachkraft

VIESSMANN

Austausch Speicher-Wassererwärmer

für Vitodens 343-F, Typ FB3A

Sicherheitshinweise

Bitte befolgen Sie diese Sicherheitshinweise genau, um Gefahren und Schäden für Menschen und Sachwerte auszuschließen.

Erläuterung der Sicherheitshinweise

Gefahr
Dieses Zeichen warnt vor Personenschäden.

Achtung
Dieses Zeichen warnt vor Sach- und Umweltschäden.

Hinweis
Angaben mit dem Wort Hinweis enthalten Zusatzinformationen.

Montage, Erstinbetriebnahme, Inspektion, Wartung und Instandsetzung müssen von autorisierten Fachkräften (Heizungsfachbetrieb/Vertragsinstallationsunternehmen) durchgeführt werden.

Bei Arbeiten an Gerät/Heizungsanlage diese spannungsfrei schalten (z.B. an der separaten Sicherung oder einem Hauptschalter) und gegen Wiedereinschalten sichern.

Bei Brennstoff Gas den Gasabsperrhahn schließen und gegen ungewolltes Öffnen sichern.

Die Instandsetzung von Bauteilen mit sicherheitstechnischer Funktion gefährdet den sicheren Betrieb der Anlage. Bei Austausch ausschließlich Viessmann Originalteile oder von Viessmann freigegebene Ersatzteile verwenden.

Vitodens öffnen

Montage- und Serviceanleitung

Nach Montage entsorgen!

Regelung lösen

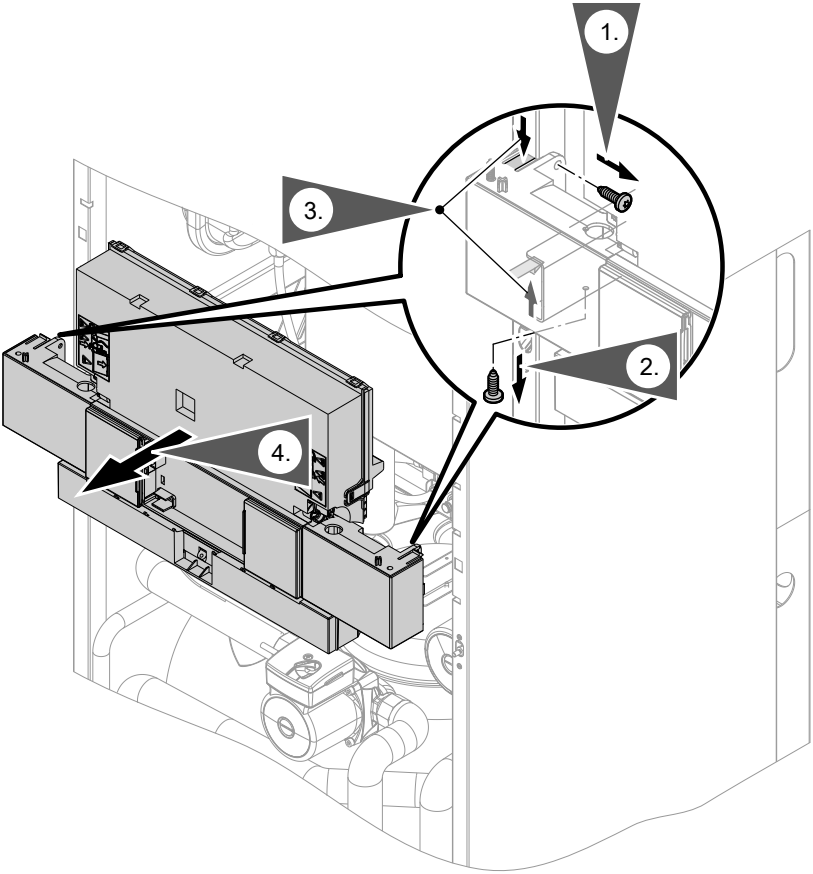

Hinweis
Regelung etwas nach vorne ziehen.
Nicht ganz abnehmen.

5414 015

Heizkessel abbauen

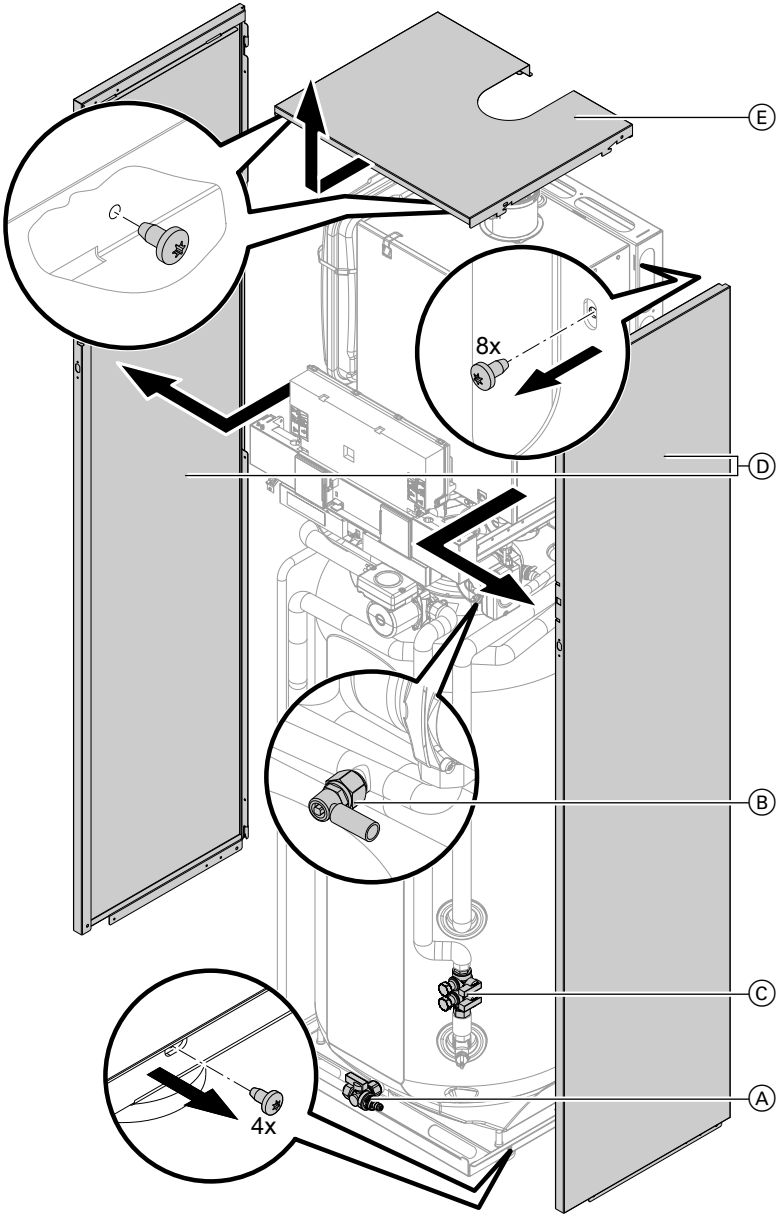

5414 015

Heizkessel abbauen (Fortsetzung)

1. Heizkessel heizwasserseitig absperren und an den Hähnen Ⓐ trinkwasserseitig und Ⓑ heizwasserseitig entleeren.

   Montage- und Serviceanleitung

2. Heizkessel solarseitig absperren und an Hahn Ⓒ entleeren

   Hinweis
   Solaranlage kann separat abgesperrt werden. (Siehe Montage- und Serviceanleitung Solaranlage.)

   ! **Achtung**
   Überhitzte Kollektorflächen und überhitztes Wärmeträgermedium können zu Verbrennungen und Geräteschäden führen.
   Bei Arbeiten am Kollektor und am Solarkreis Kollektorfläche vor Sonneneinstrahlung schützen.

3. Alle wasserseitigen und abgasseitigen Anschlüsse und den Gasanschluss lösen.

4. Externe elektrische Anschlüsse lösen.

5. Heizkessel von der Wand abziehen.

6. Seitenbleche Ⓓ und Oberblech Ⓔ abbauen.

Speicher austauschen

Hinweis
Beim Ausbau und aus dem ausgebauten Speicher können geringe Mengen Restwasser austreten.

5414 015

Speicher austauschen (Fortsetzung)

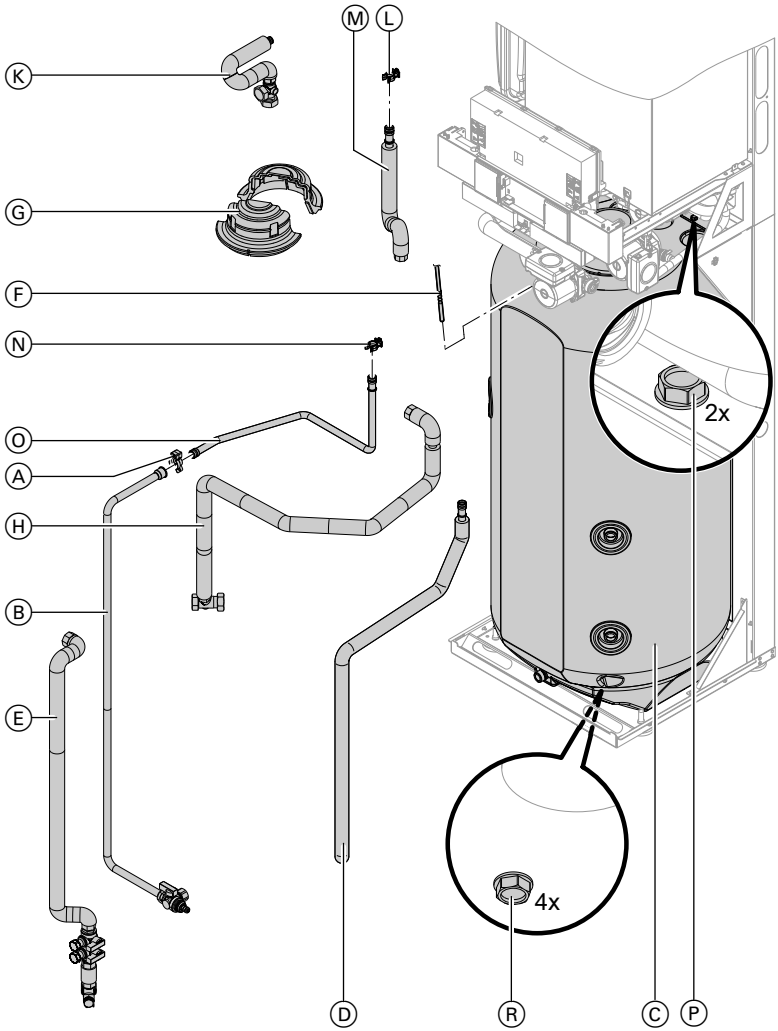

1. Sicherungsklammer Ⓐ abziehen, Kaltwasserleitung Ⓑ vom Speicher Ⓒ abschrauben und abnehmen.
2. Solarleitung Ⓓ vom Speicher Ⓒ abschrauben und abnehmen.

5414 015

Hinweis
Aus den Solarleitungen und der Speicherwendel können geringe Mengen Solarmedium austreten.

3. Solarleitung Ⓔ von Solarpumpe und Speicher Ⓒ abschrauben und abnehmen

4. Speichertemperatursensor Ⓕ aus der Tauchhülse ziehen.

5. Wärmedämmkappe Ⓖ abnehmen.

6. Trinkwasserleitung Ⓗ am Speicher Ⓒ und Trinkwasserpumpe abschrauben und abnehmen.

7. Leitung Warmwasserladung Ⓚ abbauen.

8. Sicherungsklammer Ⓛ abziehen und Leitung Warmwasseranschluss Ⓜ abbauen.

9. Sicherungsklammer Ⓝ abziehen, Kaltwasserleitung Ⓞ vom Halteclip abziehen und herausnehmen.

10. Zubehör (z.B. Anschluss-Set Zirkulationspumpe, falls vorhanden) abbauen.

11. Obere Befestigungsschrauben Ⓟ des Speichers vom Halteblech abschrauben.

12. Heizkessel mit der Rückseite auf den Boden legen.

13. Befestigungsschrauben Ⓡ vom Bodenblech abschrauben.

14. Speicher Ⓒ herausnehmen und neuen Speicher einsetzen.

15. Heizkessel in umgekehrter Reihenfolge wieder zusammenbauen. An allen Dichtstellen neue Dichtungen einsetzen.
    Drehmoment für alle wasser- und solarseitigen Überwurfverschraubungen 20 Nm.

16. Heizkessel heizwasser-, trinkwasser- und solarseitig füllen, spülen (entlüften) und auf Dichtheit prüfen.

    Montage- und Serviceanleitung

    Gefahr
    Gasaustritt führt zu Explosionsgefahr.
    Gasführende Teile auf Gasdichtheit prüfen.

17. Heizkessel in Betrieb nehmen.

    Montage- und Serviceanleitung

18. Vorderbleche anbauen.

5414 015

Viessmann Werke GmbH&Co KG
D-35107 Allendorf
Telefon: 06452 70-0
Telefax: 06452 70-2780
www.viessmann.de

5414 015 Technische Änderungen vorbehalten!

Gedruckt auf umweltfreundlichem,
chlorfrei gebleichtem Papier