Montageanleitung

für die Fachkraft

Austausch Befestigungsfedern und Gummipuffer

für Vitotwin 300-W, Typ C3HA, C3HB und C3HC

Sicherheitshinweise

Bitte befolgen Sie diese Sicherheitshinweise genau, um Gefahren und Schäden für Menschen und Sachwerte auszuschließen.

Erläuterung der Sicherheitshinweise

Gefahr
Dieses Zeichen warnt vor Personenschäden.

Hinweis
Angaben mit dem Wort Hinweis enthalten Zusatzinformationen.

Montage, Erstinbetriebnahme, Inspektion, Wartung und Instandsetzung müssen von autorisierten Fachkräften (Heizungsfachbetrieb/Vertragsinstallationsunternehmen) durchgeführt werden.

Bei Arbeiten an Gerät/Heizungsanlage diese spannungsfrei schalten (z.B. an der separaten Sicherung oder einem Hauptschalter) und gegen Wiedereinschalten sichern.

Bei Brennstoff Gas den Gasabsperrhahn schließen und gegen ungewolltes Öffnen sichern.

Die Instandsetzung von Bauteilen mit sicherheitstechnischer Funktion gefährdet den sicheren Betrieb der Anlage. Bei Austausch ausschließlich Viessmann Originalteile oder von Viessmann freigegebene Ersatzteile verwenden.

Nach Montage entsorgen!

Vorderblech abbauen und Regelung nach vorn klappen

Gefahr
Bei Arbeiten an den elektrischen Anschlüssen kann es zu Verletzungen durch elektrischen Strom kommen, wenn der Stirling-Motor noch nicht abgekühlt ist. Außerdem kann es bei Berührung des Stirling-Motors zu Verbrennungen kommen.

- Wartungsarbeiten frühestens durchführen, wenn die Kopftemperatur im Stirling-Motor unter 50 °C abgesunken ist. Die Stirling-Kopftemperatur wird in Parameter 8360 angezeigt.
- Stirling-Motor nicht bewegen oder erschüttern, wenn die elektrischen Anschlüsse vom Stirling-Motor getrennt wurden, oder die Regelung ausgebaut ist.
- Anschlüsse des Betriebskondensators frühestens 7 min nach Außerbetriebnahme des Geräts berühren.

5603 347

Vorderblech abbauen und Regelung nach vorn… (Fortsetzung)

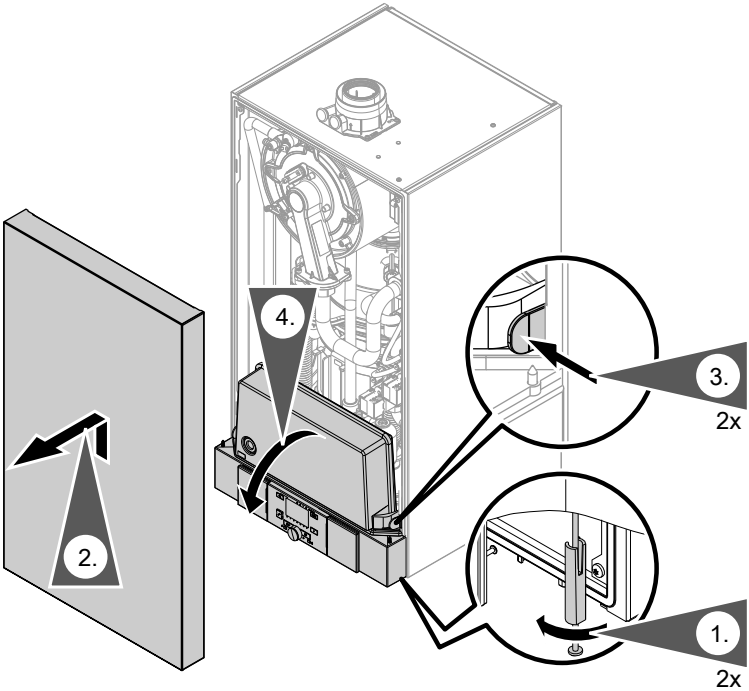

Dargestellt Typ C3HC

Transportsicherung einbauen

Hinweis
Zum Austausch der Befestigungsfedern muss die Transportsicherung eingebaut werden.

5603 347

Transportsicherung einbauen (Fortsetzung)

Typ C3HA und C3HB

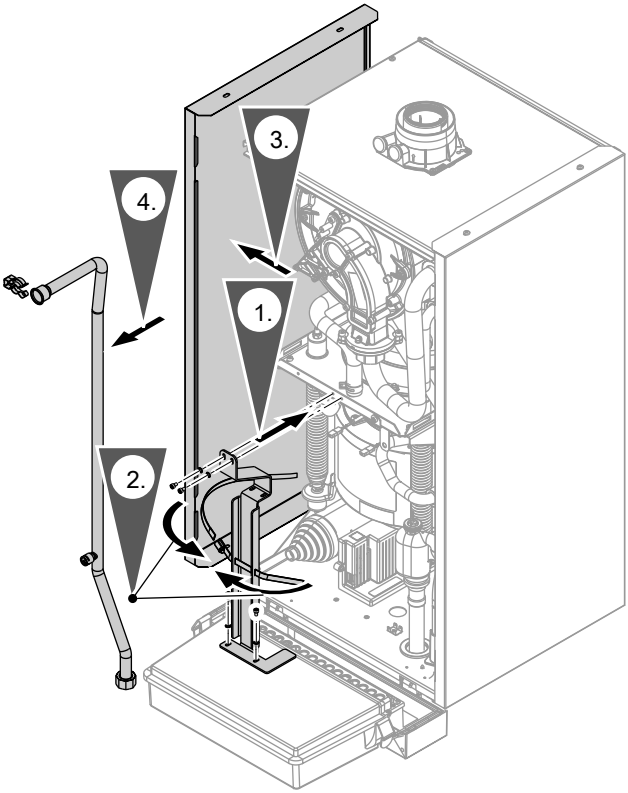

5603 347

Transportsicherung einbauen (Fortsetzung)

Typ C3HC

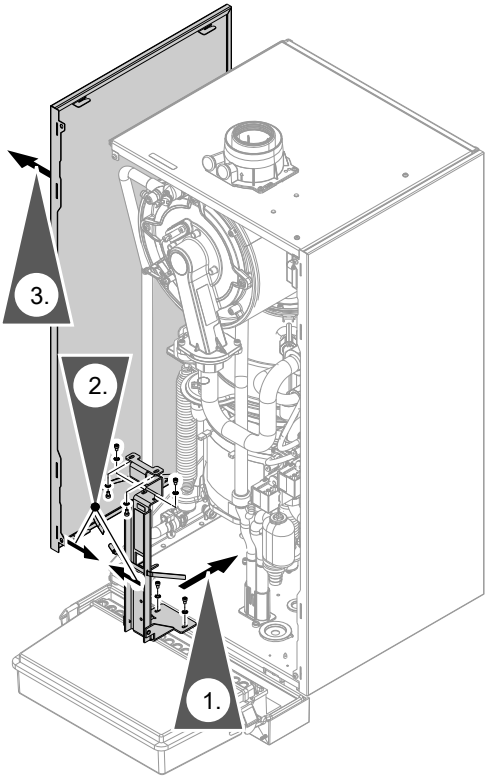

1. Transportsicherung einbauen und festschrauben.

2. Schelle um den Stirling-Brenner legen und festziehen.

3. Nur bei Austausch der linken hinteren Befestigungsfeder:
   Seitenblech abbauen.

   Hinweis
   Falls erforderlich, auch das rechte Seitenblech abbauen.

4. Nur bei Typ C3HA und C3HB: Steckverbindersicherung und Verschraubung lösen und Vorlaufrohr abbauen.

5603 347

Befestigungsfedern und Gummipuffer austauschen

Hinweis
Befestigungsfedern nacheinander einzeln austauschen.

Nicht alle Federn gleichzeitig ausbauen.

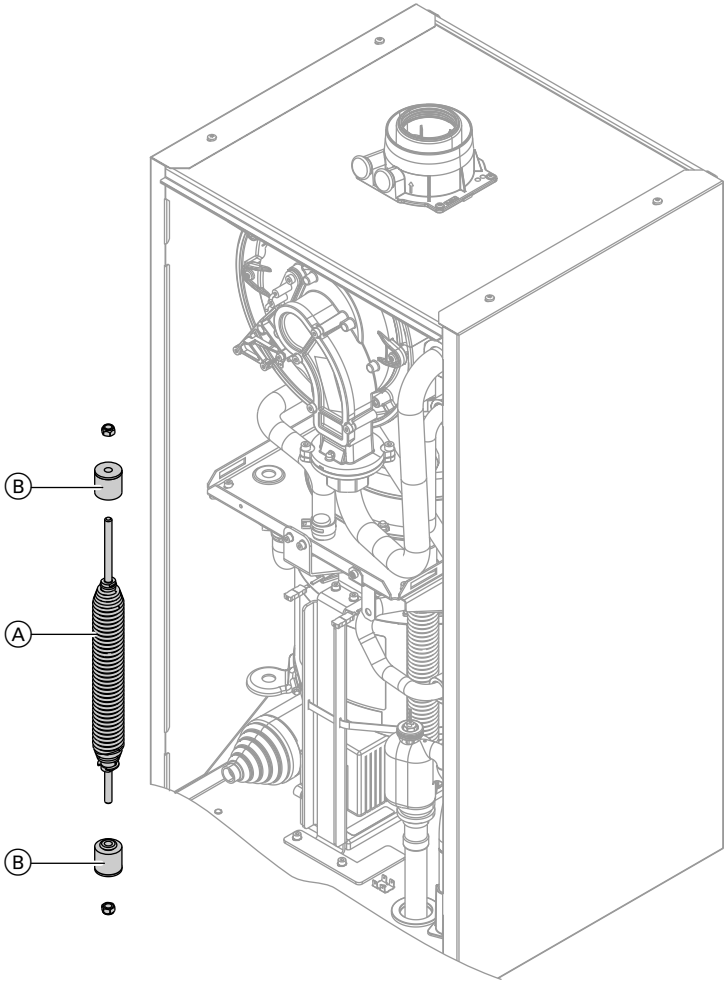

Dargestellt Typ C3HA

1. Muttern der Befestigungsfeder Ⓐ abschrauben.
2. Gummipuffer Ⓑ abnehmen, falls erforderlich austauschen.

5603 347

Befestigungsfedern und Gummipuffer austauschen (Fortsetzung)

3. Befestigungsfeder Ⓐ zuerst nach oben schieben und aus der unteren Halterung nehmen. Anschließend Feder ganz herausnehmen.

4. Neue Befestigungsfeder Ⓐ einsetzen (längeres Gewindestück nach oben). Gummipuffer Ⓑ aufstecken und Muttern anschrauben.
Untere Muttern festschrauben.

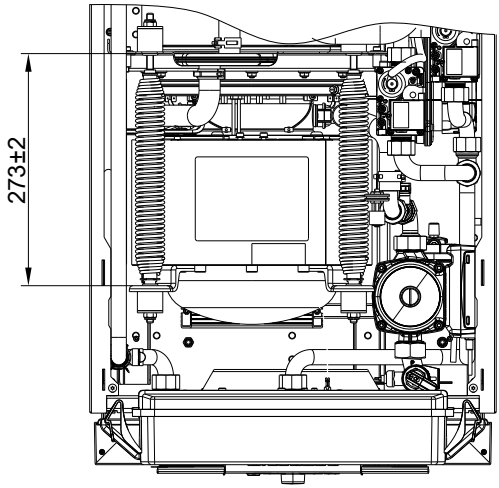

5. Alle Befestigungsfedern Ⓐ durch Verdrehen der oberen Muttern auf das erforderliche Maß einstellen. Prüflehre Ⓒ verwenden.

6. Heizkessel in umgekehrter Reihenfolge wieder zusammenbauen.

Montage- und Serviceanleitung

5603 347

Viessmann Werke GmbH & Co KG
D-35107 Allendorf
Telefon: 0 64 52 70-0
Telefax: 0 64 52 70-27 80
www.viessmann.de

5603 347 Technische Änderungen vorbehalten!