Montageanleitung

für die Fachkraft

VIESSMANN

Brenner

für Vitogas 100-F, Typ GS1, GS1A, GS1B
72 bis 144 kW

Sicherheitshinweise

Bitte befolgen Sie diese Sicherheitshinweise genau, um Gefahren und Schäden für Menschen und Sachwerte auszuschließen.

Erläuterung der Sicherheitshinweise

Gefahr
Dieses Zeichen warnt vor Personenschäden.

Achtung
Dieses Zeichen warnt vor Sach- und Umweltschäden.

Hinweis
Angaben mit dem Wort Hinweis enthalten Zusatzinformationen.

Montage, Erstinbetriebnahme, Inspektion, Wartung und Instandsetzung müssen von autorisierten Fachkräften (Heizungsfachbetrieb/Vertragsinstallationsunternehmen) durchgeführt werden.

Bei Arbeiten an Gerät/Heizungsanlage diese spannungsfrei schalten (z.B. an der separaten Sicherung oder einem Hauptschalter) und gegen Wiedereinschalten sichern.

Bei Brennstoff Gas den Gasabsperrhahn schließen und gegen ungewolltes Öffnen sichern.

Die Instandsetzung von Bauteilen mit sicherheitstechnischer Funktion gefährdet den sicheren Betrieb der Anlage. Bei Austausch ausschließlich Viessmann Originalteile oder von Viessmann freigegebene Ersatzteile verwenden.

Nach Montage entsorgen!

Brenner austauschen

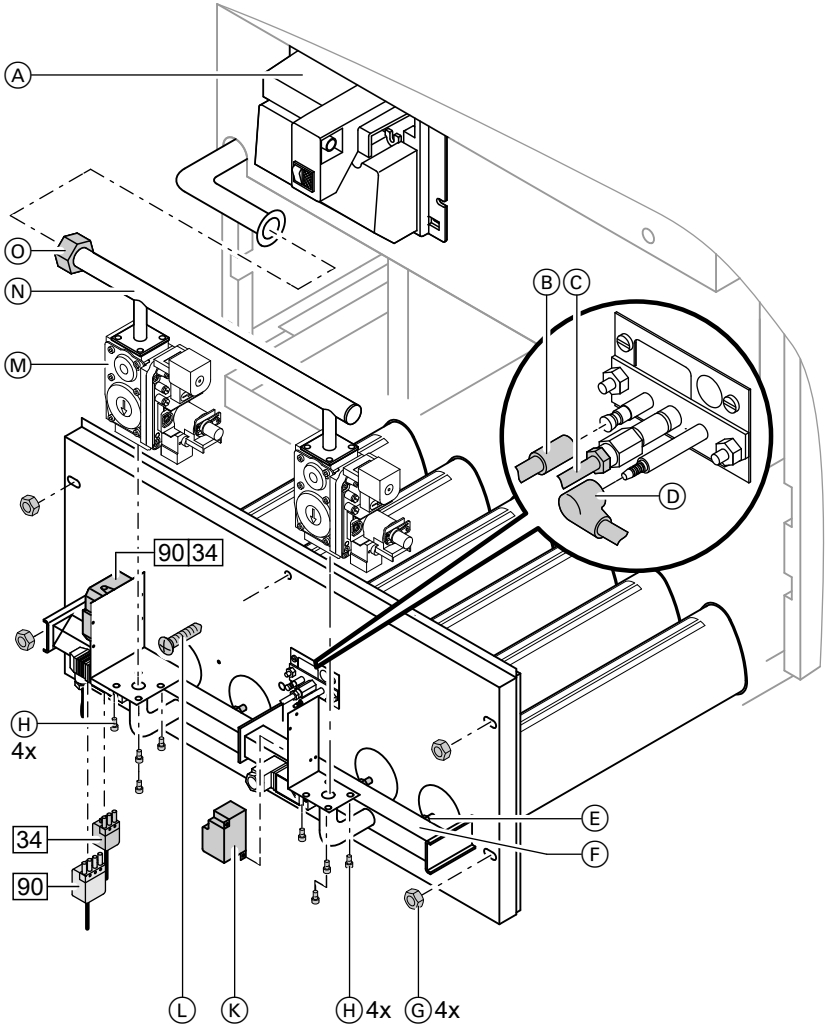

Brenner ausbauen

1. Schraube am Vorderblech oben lösen und Vorderblech abnehmen.

2. Stecker 34, 35, 36, 54, 11 am Gasfeuerungsautomaten Ⓐ abziehen.
   Erdungsleitungen am Mittelblech abschrauben.

5481 923

Brenner austauschen (Fortsetzung)

3. Die beiden Gegenstecker 90 und 34 vom Steckerblock 90 34 abziehen. Steckerblock 90 34 von Halteblech am linken Gaskombiregler Ⓜ abschrauben.

4. Leitungen Ⓑ von Ionisationselektrode abziehen und Stecker von Gasdruckwächtern abschrauben.

5. Leitung Ⓓ von Zündelektrode abziehen.

6. Zündgasleitung Ⓒ von Zündbrenner und Gaskombiregler abschrauben.

7. **Flüssiggasausführung:**
   Zündgasdüse aus Zündbrenner nehmen und in neuen Zündbrenner einbauen.

8. Zündeinheit Ⓚ abschrauben.

9. Innensechskantschrauben Ⓗ an Gaskombireglern lösen.

10. Verschraubung Ⓞ am Gasanschlussrohr lösen und Gasanschlussrohr Ⓝ zusammen mit Gaskombireglern abnehmen.

11. Schraube Ⓛ und Muttern Ⓖ lösen und Brenner nach vorn herausziehen.

12. Injektoren Ⓔ und (falls vorhanden) Luftblenden ausbauen.

Brenner einbauen

1. Injektoren Ⓔ und (falls vorhanden) Luftblenden in neuen Brenner einbauen.

2. Zündeinheit Ⓚ an neuen Brenner anschrauben.

3. Gaskombiregler mit neuen Dichtungen an neuen Brenner anschrauben (Innensechskantschrauben Ⓗ).

4. Neuen Brenner einsetzen und anschrauben (Schraube Ⓛ und Muttern Ⓖ).
   Bei Maßabweichungen Gasanschlussrohr Ⓝ durch beiliegendes Gasanschlussrohr mit Kompensator und neuen Dichtungen ersetzen.

5. Neue Dichtung in Verschraubung Ⓞ einlegen und Gasanschlussrohr Ⓝ anschrauben.

6. Zündgasleitung Ⓒ an Zündbrenner und Gaskombiregler anschrauben.

7. Leitung Ⓓ von Zündelektrode am Zündbrenner aufstecken.

8. Steckerblock [90][34] an Halteblech des linken Gaskombireglers Ⓜ anschrauben (oben) und beide Gegenstecker [90] und [34] einstecken.

9. Stecker [34], [35], [36], [54], [11] am Gasfeuerungsautomaten Ⓐ einstecken.
Erdungsleitungen am Mittelblech anschrauben.

10.

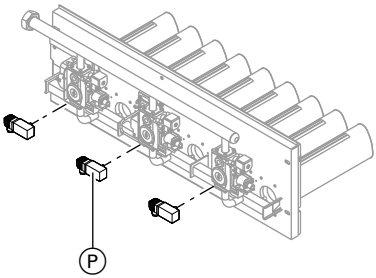

Gasdruckwächter Ⓟ vorne am Verteilerrohr anschrauben.

Hinweis
Gewinde sind mit Dichtmittel beschichtet.

! **Achtung**
Gasdruckwächter Ⓟ **nur** am Sechskant mit Gabelschlüssel anschrauben.
Gasdruckwächter Ⓟ muss nach dem Anschrauben **waagerecht** stehen.

11. Leitung Ⓑ auf Ionisationselektrode am Zündbrenner aufstecken und in Gasfeuerungsautomaten Ⓐ einstecken. Stecker auf Gasdruckwächter Ⓟ schrauben. Leitung mit beiliegenden Leitungsbindern am Gasverteilerrohr Ⓕ fixieren.

Hinweis
Die Injektoren Ⓔ nicht mit den Leitungsbindern abdecken.

12. Beiliegende Aufkleber für Gasart an Gasverteilerrohr Ⓕ anbringen.

13. ⚠ **Gefahr**
Gasaustritt führt zu Explosionsgefahr.
Gasführende Teile auf Gasdichtheit prüfen.

Anlage in Betrieb nehmen und Einstellung des Brenners prüfen. Falls erforderlich, Einstellwerte korrigieren.

Serviceanleitung

5481 923

5481 923

Viessmann Werke GmbH&Co KG
D-35107 Allendorf
Telefon: 06452 70-0
Telefax: 06452 70-2780
www.viessmann.de

5481 923 Technische Änderungen vorbehalten!

Gedruckt auf umweltfreundlichem,
chlorfrei gebleichtem Papier