Montageanleitung

für die Fachkraft

Austausch Brennertür

für Vitodens 200-W, Typ WB2B und Typ WB2C, 45 bis 60 kW

Sicherheitshinweise

Bitte befolgen Sie diese Sicherheitshinweise genau, um Gefahren und Schäden für Menschen und Sachwerte auszuschließen.

Erläuterung der Sicherheitshinweise

Gefahr
Dieses Zeichen warnt vor Personenschäden.

Montage, Erstinbetriebnahme, Inspektion, Wartung und Instandsetzung müssen von autorisierten Fachkräften (Heizungsfachbetrieb/Vertragsinstallationsunternehmen) durchgeführt werden.

Bei Arbeiten an Gerät/Heizungsanlage diese spannungsfrei schalten (z.B. an der separaten Sicherung oder einem Hauptschalter) und gegen Wiedereinschalten sichern.

Bei Brennstoff Gas den Gasabsperrhahn schließen und gegen ungewolltes Öffnen sichern.

Die Instandsetzung von Bauteilen mit sicherheitstechnischer Funktion gefährdet den sicheren Betrieb der Anlage. Bei Austausch ausschließlich Viessmann Originalteile oder von Viessmann freigegebene Ersatzteile verwenden.

Nach Montage entsorgen!

Vitodens öffnen

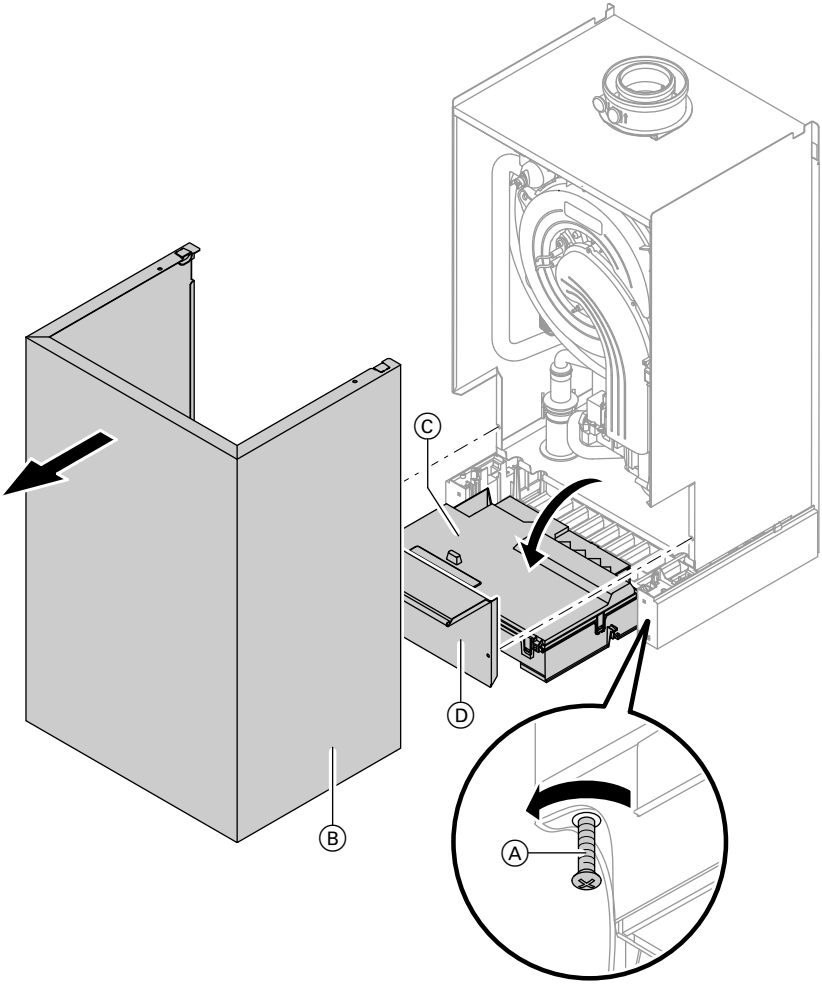

1. Netzspannung ausschalten.
2. Gasabsperrhahn schließen und sichern.
3. Zwei Schrauben Ⓐ lösen und Vorderblech Ⓑ abnehmen.
4. Regelung Ⓒ nach unten klappen.
5. Abdeckblech Ⓓ abbauen.

5346 942

Brenner ausbauen

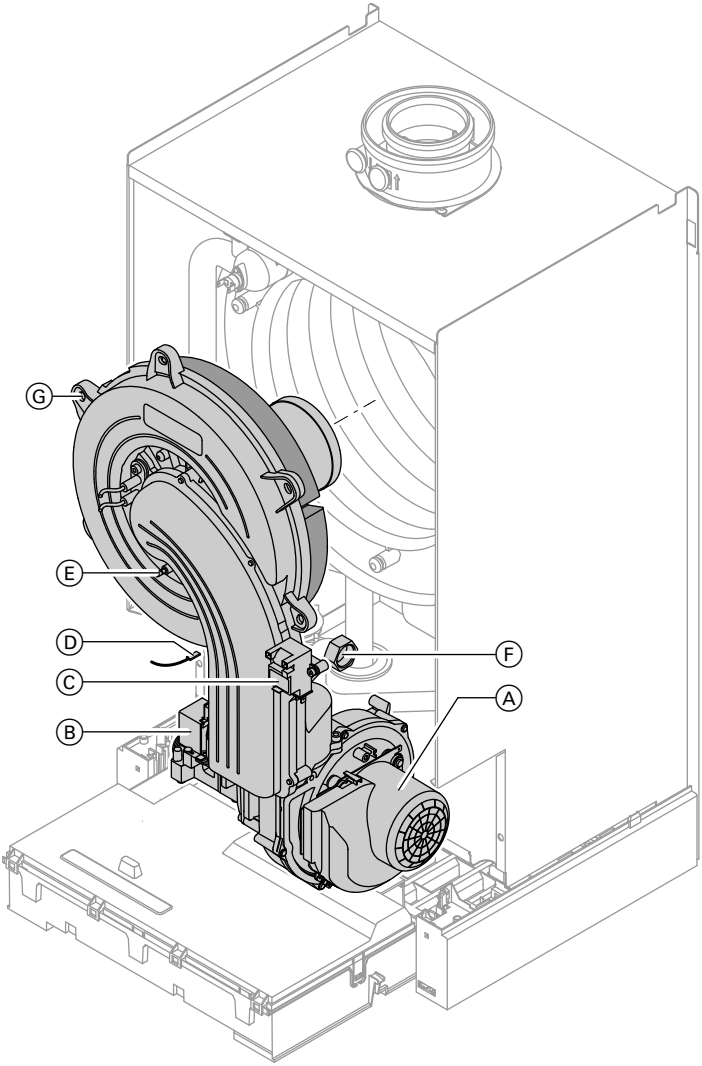

1. Elektrische Leitungen von Gebläsemotor Ⓐ, Gaskombiregler Ⓑ, Zündeinheit Ⓒ, Erdung Ⓓ und Ionisationselektrode Ⓔ abziehen.
2. Verschraubung des Gasanschlussrohres Ⓕ lösen.
3. Sechs Schrauben Ⓖ lösen und Brenner abnehmen.

5346 942

Brennertür austauschen

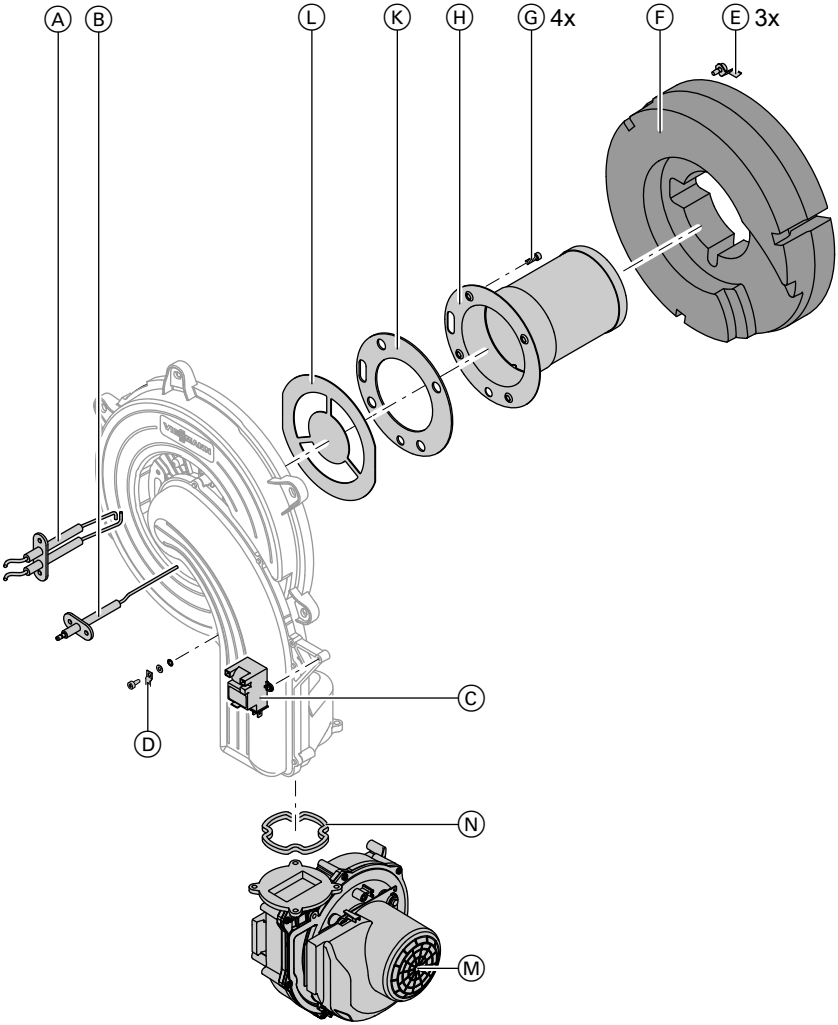

1. Zwei Schrauben lösen und Zündelektrode Ⓐ mit Dichtung ausbauen.
2. Zwei Schrauben lösen und Ionisationselektrode Ⓑ mit Dichtung ausbauen.
3. Zwei Schrauben lösen und Zündgerät Ⓒ abnehmen.
4. Erdungsanschluss Ⓓ abbauen.

5346 942

Brennertür austauschen (Fortsetzung)

5. Drei Halteklammern Ⓔ am Wärmedämmring Ⓕ lösen und Wärmedämmring Ⓕ abnehmen.

6. Vier Torxschrauben Ⓖ lösen und Flammkörper Ⓗ mit Dichtung Ⓚ abnehmen.

7. Nur bei 45 und 60 kW:
Gemischblende Ⓛ herausnehmen und an der neuen Brennertür einsetzen.

8. Zwei Schrauben lösen und Mischeinheit Ⓜ mit Dichtung Ⓝ abnehmen.

9. Brenner in umgekehrter Reihenfolge zusammenbauen.

Anzugmomente der Schrauben an den Bauteilen:
Ⓐ 2,5 Nm
Ⓑ 2,5 Nm
Ⓒ 1,5 Nm
Ⓔ 3,5 Nm
Ⓗ 3,5 Nm
Ⓜ 4,0 Nm

10. Heizkessel zusammenbauen und Funktion prüfen.

Serviceanleitung

Gefahr
Gasaustritt führt zu Explosionsgefahr.
Gasführende Teile auf Gasdichtheit prüfen.

Viessmann Werke GmbH&Co KG
D-35107 Allendorf
Telefon: 06452 70-0
Telefax: 06452 70-2780
www.viessmann.de

5346 942 Technische Änderungen vorbehalten!

Gedruckt auf umweltfreundlichem, chlorfrei gebleichtem Papier