Montageanleitung

für die Fachkraft

Austausch Flammkörper

für Vitodens 100-W und Vitodens 111-W

Sicherheitshinweise

Bitte befolgen Sie diese Sicherheitshinweise genau, um Gefahren und Schäden für Menschen und Sachwerte auszuschließen.

Erläuterung der Sicherheitshinweise

Gefahr
Dieses Zeichen warnt vor Personenschäden.

Hinweis
Angaben mit dem Wort Hinweis enthalten Zusatzinformationen.

Montage, Erstinbetriebnahme, Inspektion, Wartung und Instandsetzung müssen von autorisierten Fachkräften (Heizungsfachbetrieb/Vertragsinstallationsunternehmen) durchgeführt werden.

Bei Arbeiten an Gerät/Heizungsanlage diese spannungsfrei schalten (z.B. an der separaten Sicherung oder einem Hauptschalter) und gegen Wiedereinschalten sichern.

Bei Brennstoff Gas den Gasabsperrhahn schließen und gegen ungewolltes Öffnen sichern.

Die Instandsetzung von Bauteilen mit sicherheitstechnischer Funktion gefährdet den sicheren Betrieb der Anlage. Bei Austausch ausschließlich Viessmann Originalteile oder von Viessmann freigegebene Ersatzteile verwenden.

Vitodens öffnen und Brenner ausbauen

Montage- und Serviceanleitung

Nach Montage entsorgen!

Flammkörper austauschen

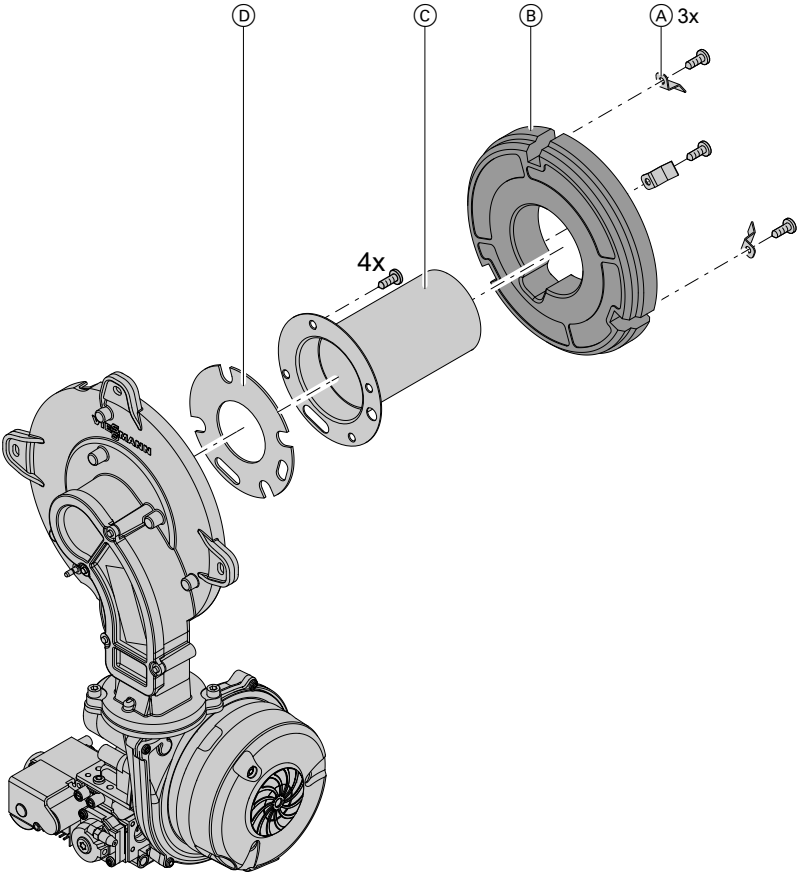

1. 3 Schrauben der Haltewinkel Ⓐ lösen und Haltewinkel abnehmen.

2. Wärmedämmring Ⓑ abnehmen.

3. 4 Schrauben lösen und Flammkörper Ⓒ mit Dichtung Ⓓ abnehmen.

4. Neuen Flammkörper Ⓒ mit neuer Dichtung Ⓓ anschrauben. Anzugsdrehmoment für Befestigungsschrauben: 3 Nm

5. Wärmedämmring Ⓑ anbauen und Haltewinkel Ⓐ anschrauben. Anzugsdrehmoment für Befestigungsschrauben: 4 Nm

6. Brenner einbauen.

   Hinweis
   An allen gasseitigen Anschlüssen neue Dichtungen einsetzen.

5352 555

Flammkörper austauschen (Fortsetzung)

7. Heizkessel in Betrieb nehmen und Dichtheit prüfen.

Montage- und Serviceanleitung

Gefahr
Gasaustritt führt zu Explosionsgefahr.
Gasführende Teile auf Gasdichtheit prüfen.

Viessmann Werke GmbH & Co. KG
D-35107 Allendorf
Telefon: 0 64 52 70-0
Telefax: 0 64 52 70-27 80
www.viessmann.de

5352 555 Technische Änderungen vorbehalten!