Montageanleitung

für die Fachkraft

VIESSMANN

Gaskombiregler

für Vitogas 100-F, Typ GS1D, 72-140 kW
für Vitogas 200-F, Typ GS2, 72-144 kW

Sicherheitshinweise

Bitte befolgen Sie diese Sicherheitshinweise genau, um Gefahren und Schäden für Menschen und Sachwerte auszuschließen.

Erläuterung der Sicherheitshinweise

Gefahr
Dieses Zeichen warnt vor Personenschäden.

Montage, Erstinbetriebnahme, Inspektion, Wartung und Instandsetzung müssen von autorisierten Fachkräften (Heizungsfachbetrieb/Vertragsinstallationsunternehmen) durchgeführt werden.

Bei Arbeiten an Gerät/Heizungsanlage diese spannungsfrei schalten (z.B. an der separaten Sicherung oder einem Hauptschalter) und gegen Wiedereinschalten sichern.

Bei Brennstoff Gas den Gasabsperrhahn schließen und gegen ungewolltes Öffnen sichern.

Die Instandsetzung von Bauteilen mit sicherheitstechnischer Funktion gefährdet den sicheren Betrieb der Anlage. Bei Austausch ausschließlich Viessmann Originalteile oder von Viessmann freigegebene Ersatzteile verwenden.

Verwendungshinweis

für Heizkessel mit folgenden Herstell-Nr.

Vitogas 100-F	72 bis 140 kW	7247 616... bis 7247 622... 7247 623... bis 7247 629... 7248 910... bis 7248 916...
Vitogas 200-F	72 bis 144 kW	7247 588... bis 7247 594... 7247 595... bis 7247 601...

Nach Montage entsorgen!

Übersicht Anschlüsse, Messnippel und Einstellschrauben

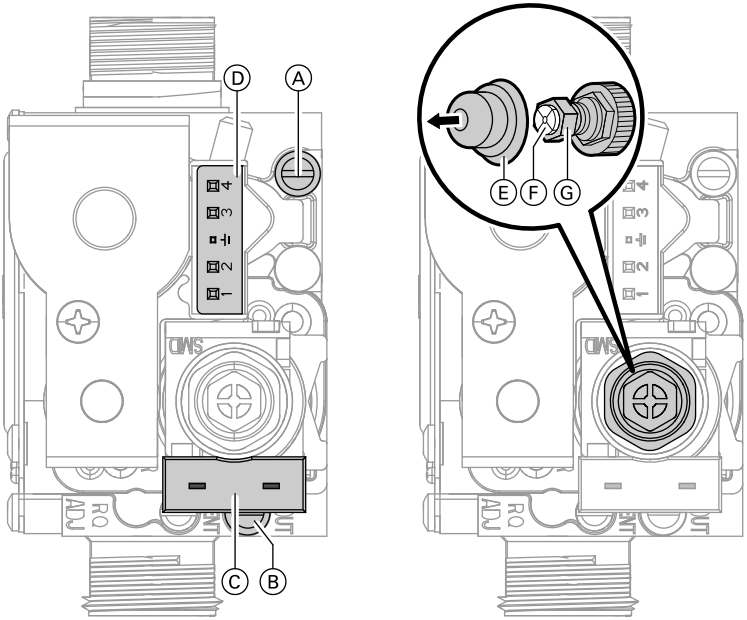

Ⓐ Messnippel Gaseingangsdruck
Ⓑ Messnippel Gasausgangsdruck/ Gasdüsendruck
Ⓒ Anschlussstecker Modulationsspule
Ⓓ Anschlussstecker Hauptgasventil
Ⓔ Schutzkappe
Ⓕ Einstellung Kleinlast im Leistungsbereich 72–144 kW (Vitogas 200-F, Typ GS2)
Ⓖ Einstellung Gasdüsendruck

Montagevorbereitungen

1. Netzschalter „⏻“ an der Regelung ausschalten.
2. Netzspannung oder Hauptschalter ausschalten und gegen Wiedereinschalten sichern.
3. Gasabsperrhahn schließen und sichern.
4. Schraube am Vorderblech oben lösen und Vorderblech abnehmen.

5581 961

Gaskombiregler ausbauen

Dargestellt: Vitogas 200-F, Typ GS2, 72–144 kW

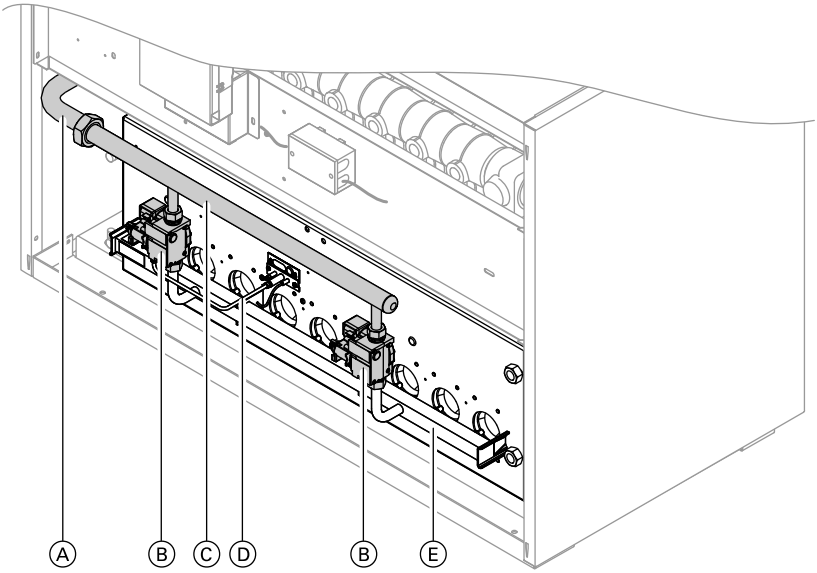

1. Alle Stecker der elektrischen Anschlussleitungen von den bisherigen Gaskombireglern Ⓑ abziehen.

2. Zündgasleitung Ⓓ am linken Gaskombiregler lösen.

3. Verschraubung am Gasanschlussrohr-Brenner Ⓒ und hinterem Gasanschlussrohr Ⓐ lösen und Gasanschlussrohr-Brenner Ⓒ abnehmen.

4. Verschraubungen am Gasverteilerrohr Ⓔ lösen und Gaskombiregler Ⓑ abnehmen.

5581 961

Gaskombiregler einbauen

Gefahr
Falsch eingebauter Gaskombiregler kann undicht sein und Gas tritt aus.
Richtige Einbaulage und Fließrichtung (Pfeil auf Gehäuse) beachten.

Einbau der neuen Gaskombiregler mit **neuen** Dichtungen in umgekehrter Reihenfolge.

Drehmoment je nach Dichtungsart:
- Faserdichtung: 20-25 Nm
- Kunststoffdichtung mit Metalleinlage: 15-20 Nm

Elektrische Anschlussleitung der Modulationsspule:
- Die Polung ist vertauschbar

Anlage in Betrieb nehmen

Gefahr
Gasaustritt führt zu Explosionsgefahr.
Gasdichtheit aller gasführenden Anschlüsse prüfen.

Heizungsanlage in Betrieb nehmen.

Serviceanleitung Heizkessel

Düsendruck einstellen/messen

1. Ruhedruck, Anschlussdruck und Düsendruck messen bzw. einstellen.

   Serviceanleitung Heizkessel

2. Vorderblech des Heizkessels anbauen und mit Schraube oben sichern.

5581 961

5581 961

5581 961

Viessmann Werke GmbH&Co KG
D-35107 Allendorf
Telefon: 06452 70-0
Telefax: 06452 70-2780
www.viessmann.de

5581 961 Technische Änderungen vorbehalten!

Gedruckt auf umweltfreundlichem, chlorfrei gebleichtem Papier