Montageanleitung

für die Fachkraft

Austausch Gasrohre und Gasabsperrhahn

für Vitovalor 300-P

Sicherheitshinweise

Bitte befolgen Sie diese Sicherheitshinweise genau, um Gefahren und Schäden für Menschen und Sachwerte auszuschließen.

Erläuterung der Sicherheitshinweise

Gefahr
Dieses Zeichen warnt vor Personenschäden.

Achtung
Dieses Zeichen warnt vor Sach- und Umweltschäden.

Montage, Erstinbetriebnahme, Inspektion, Wartung und Instandsetzung müssen von autorisierten Fachkräften (Heizungsfachbetrieb/Vertragsinstallationsunternehmen) durchgeführt werden.

Bei Arbeiten an Gerät/Heizungsanlage diese spannungsfrei schalten (z.B. an der separaten Sicherung oder einem Hauptschalter) und gegen Wiedereinschalten sichern.

Bei Brennstoff Gas den Gasabsperrhahn schließen und gegen ungewolltes Öffnen sichern.

Die Instandsetzung von Bauteilen mit sicherheitstechnischer Funktion gefährdet den sicheren Betrieb der Anlage. Bei Austausch ausschließlich Viessmann Originalteile oder von Viessmann freigegebene Ersatzteile verwenden.

Gas-Brennwertmodul öffnen

Montage- und Serviceanleitung

Nach Montage entsorgen!

Gasrohre und Gasabsperrhahn austauschen

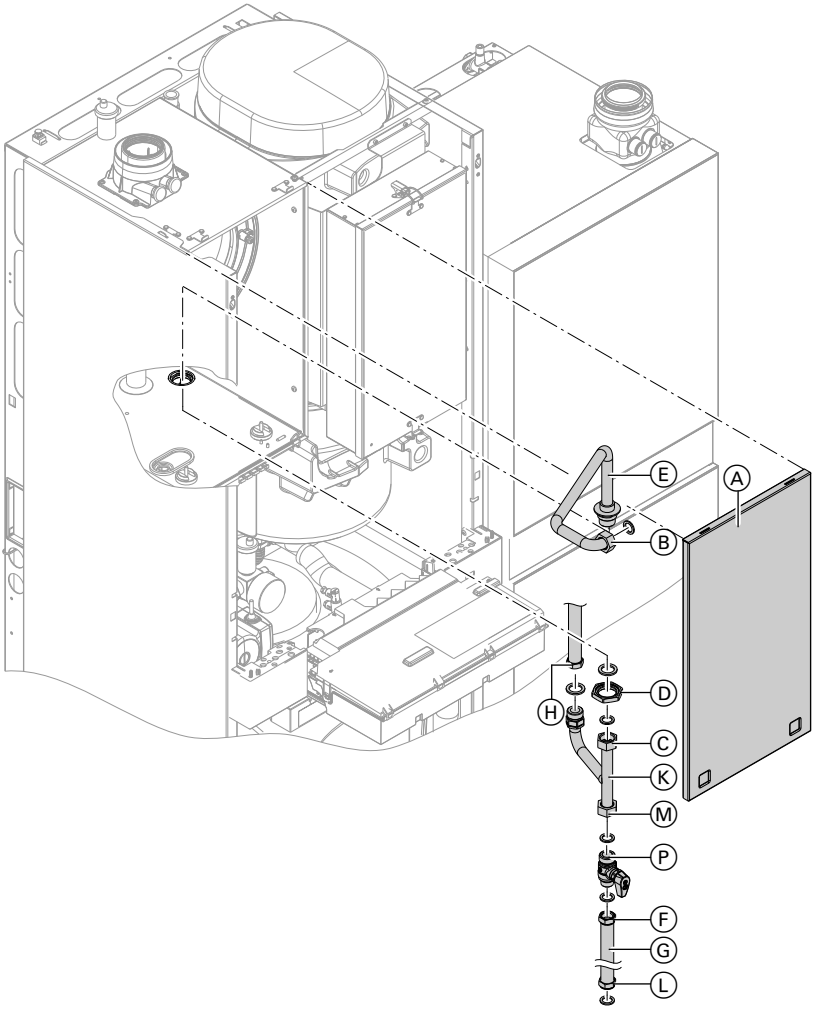

1. Kapselblech Ⓐ abbauen.
2. Überwurfmuttern Ⓑ, Ⓒ und Ⓓ abschrauben.
3. Gasanschlussrohr Ⓔ austauschen.
4. Überwurfmutter Ⓕ der Gas-Verbindungsleitung Ⓖ abschrauben.
5. Überwurfmutter Ⓗ am hinteren Gasanschlussrohr abschrauben.
6. Überwurfmutter Ⓜ des Gasanschlussrohrs Ⓚ abschrauben.

5585004

Gasrohre und Gasabsperrhahn austauschen (Fortsetzung)

7. Gasanschlussrohr Ⓚ austauschen.

8. Gasabsperrhahn Ⓟ austauschen.

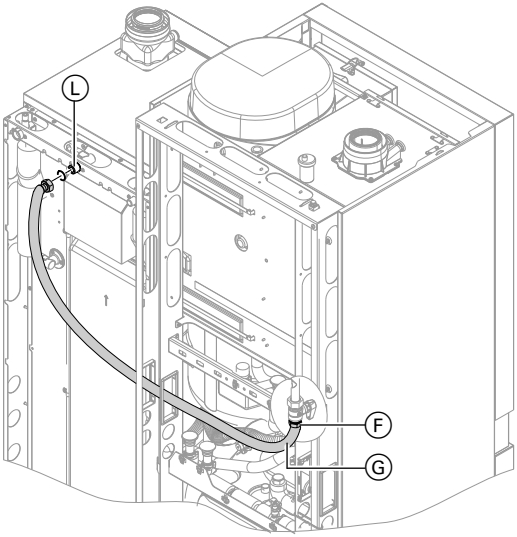

9. Überwurfmutter Ⓛ abschrauben und Gas-Verbindungsleitung Ⓖ austauschen.

10. Alle Bauteile in umgekehrter Reihenfolge wieder anbauen.
An allen Dichtstellen neue Dichtungen einsetzen.
Anzugsdrehmomente der Überwurfmuttern 30 Nm.

11. Heizkessel in Betrieb nehmen und Dichtheit prüfen.

Gefahr
Gasaustritt führt zu Explosionsgefahr.
Gasführende Teile auf Gasdichtheit prüfen.

Achtung
Die Verwendung von Lecksuchspray kann zu Funktionsstörungen führen.
Lecksuchspray darf nicht mit elektrischen Kontakten in Berührung kommen oder die Membranöffnung am Gasventil verschließen.

Viessmann Ges.m.b.H.
A-4641 Steinhaus bei Wels
Telefon: 07242 62381-110
Telefax: 07242 62381-440
www.viessmann.at

Viessmann Werke GmbH & Co. KG
D-35107 Allendorf
Telefon: 06452 70-0
Telefax: 06452 70-2780
www.viessmann.de

5585004 Technische Änderungen vorbehalten!