Montageanleitung

für die Fachkraft

Austausch Plattenwärmetauscher

für Vitodens

Sicherheitshinweise

Bitte befolgen Sie diese Sicherheitshinweise genau, um Gefahren und Schäden für Menschen und Sachwerte auszuschließen.

Erläuterung der Sicherheitshinweise

! **Achtung**
Dieses Zeichen warnt vor Sach- und Umweltschäden.

Hinweis
Angaben mit dem Wort Hinweis enthalten Zusatzinformationen.

Montage, Erstinbetriebnahme, Inspektion, Wartung und Instandsetzung müssen von autorisierten Fachkräften (Heizungsfachbetrieb/Vertragsinstallationsunternehmen) durchgeführt werden.

Bei Arbeiten an Gerät/Heizungsanlage diese spannungsfrei schalten (z.B. an der separaten Sicherung oder einem Hauptschalter) und gegen Wiedereinschalten sichern.

Bei Brennstoff Gas den Gasabsperrhahn schließen und gegen ungewolltes Öffnen sichern.

Die Instandsetzung von Bauteilen mit sicherheitstechnischer Funktion gefährdet den sicheren Betrieb der Anlage. Bei Austausch ausschließlich Viessmann Originalteile oder von Viessmann freigegebene Ersatzteile verwenden.

Verwendungshinweis

- Vitodens 222-F, Typ B2TB
- Vitodens 242-F, Typ B2UB
- Vitodens 333-F, Typ B3TB
- Vitodens 343-F, Typ B3UB
- Vitodens 222-W, Typ B2LB

Nach Montage entsorgen!

Vitodens öffnen und entleeren

Montage- und Serviceanleitung

Netzschalter an der Regelung ausschalten.

! **Achtung**
Verbrühungsgefahr
Heizkessel oder Heizungsanlage erst entleeren, wenn Kesselwasser- und Speichertemperatur kleiner 40 °C ist.

Regelung in Wartungsposition anbringen

Falls erforderlich, zusätzlich Siphon abbauen.

Montage- und Serviceanleitung

5674810

Plattenwärmetauscher austauschen

Hinweis
Beim Ausbau und aus dem ausgebauten Plattenwärmetauscher können geringe Mengen Restwasser austreten.

Vitodens 222-F, 242-F und Vitodens 333-F, 343-F

Dargestellt Vitodens 333-F

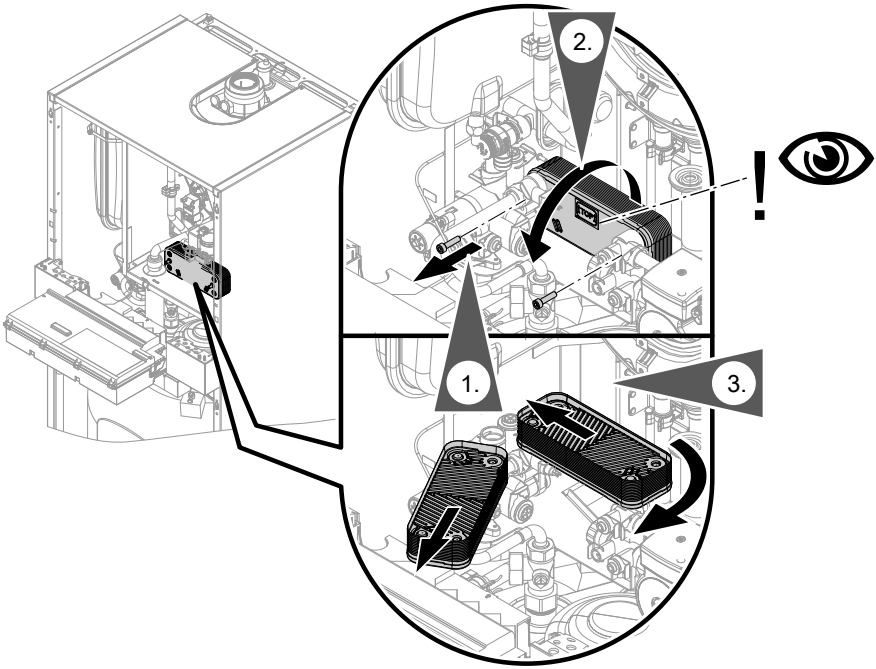

1. Zwei Befestigungsschrauben herausdrehen.
2. Plattenwärmetauscher nach hinten abziehen, drehen und nach vorn herausnehmen.
3. Einbau mit neuen Dichtungen in umgekehrter Reihenfolge.

! **Achtung**

Auf korrekte Einbaulage des Plattenwärmetauschers achten.

5674810

Vitodens 222-W

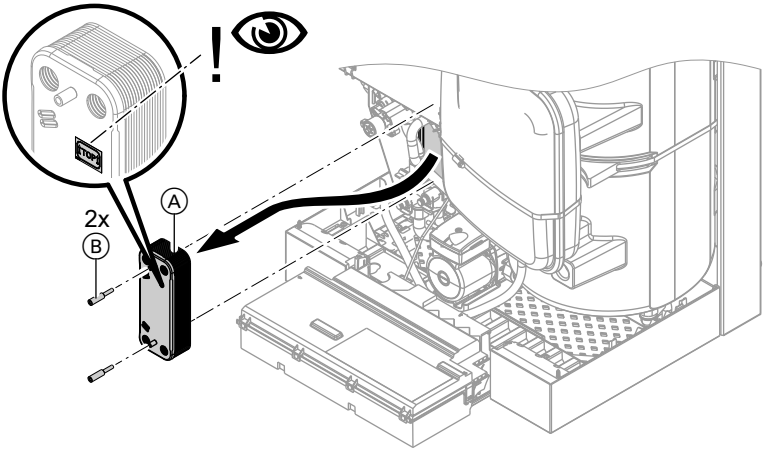

1. Befestigungsschrauben Ⓑ herausdrehen.
2. Plattenwärmetauscher Ⓐ nach hinten abziehen, drehen und nach vorn herausnehmen.
3. Einbau mit neuen Dichtungen in umgekehrter Reihenfolge.

! **Achtung**

Auf korrekte Einbaulage des Plattenwärmetauschers achten.

Viessmann Ges.m.b.H.
A-4641 Steinhaus bei Wels
Telefon: 07242 62381-110
Telefax: 07242 62381-440
www.viessmann.at

Viessmann Werke GmbH & Co. KG
D-35107 Allendorf
Telefon: 06452 70-0
Telefax: 06452 70-2780
www.viessmann.de

5674810 Technische Änderungen vorbehalten!