Montageanleitung

für die Fachkraft

Umwälzpumpenmotor Primärpumpe, Prozesspumpe Niedertemperatur und Prozesspumpe Hochtemperatur

für Vitosorp

Sicherheitshinweise

Bitte befolgen Sie diese Sicherheitshinweise genau, um Gefahren und Schäden für Menschen und Sachwerte auszuschließen.

Erläuterung der Sicherheitshinweise

! **Achtung**
Dieses Zeichen warnt vor Sach- und Umweltschäden.

Montage, Erstinbetriebnahme, Inspektion, Wartung und Instandsetzung müssen von autorisierten Fachkräften (Heizungsfachbetrieb/Vertragsinstallationsunternehmen) durchgeführt werden.

Bei Arbeiten an Gerät/Heizungsanlage diese spannungsfrei schalten (z.B. an der separaten Sicherung oder einem Hauptschalter) und gegen Wiedereinschalten sichern.

Bei Brennstoff Gas den Gasabsperrhahn schließen und gegen ungewolltes Öffnen sichern.

Die Instandsetzung von Bauteilen mit sicherheitstechnischer Funktion gefährdet den sicheren Betrieb der Anlage. Bei Austausch ausschließlich Viessmann Originalteile oder von Viessmann freigegebene Ersatzteile verwenden.

Gerät öffnen

Gerät öffnen, Primärkreis und/oder Prozesskreis entleeren.

Montage- und Serviceanleitung

Nach Montage entsorgen!

Umwälzpumpenmotor ausbauen

Arbeitsschritte 1 und 2:
Nur für Austausch Umwälzpumpenmotor Primärpumpe erforderlich.

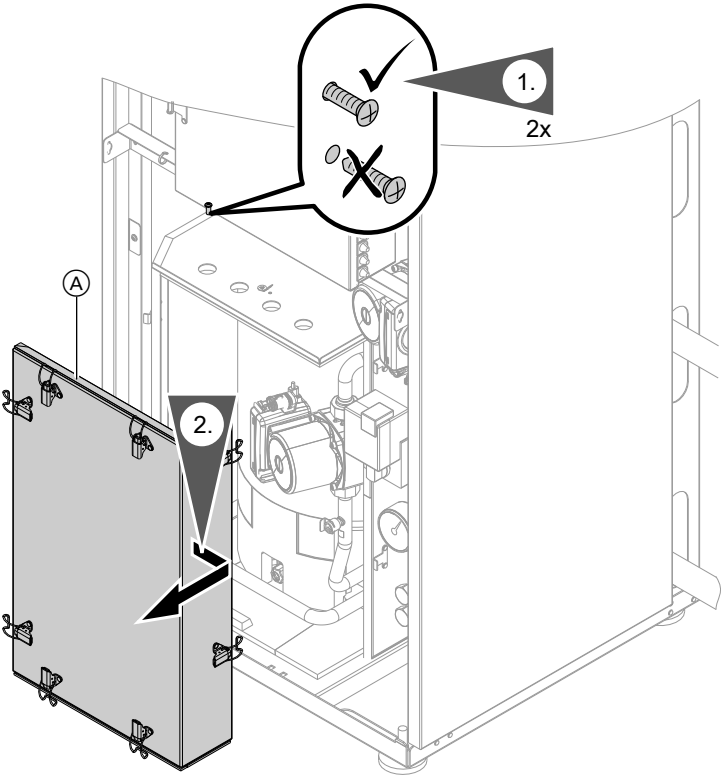

5794 620

Umwälzpumpenmotor ausbauen (Fortsetzung)

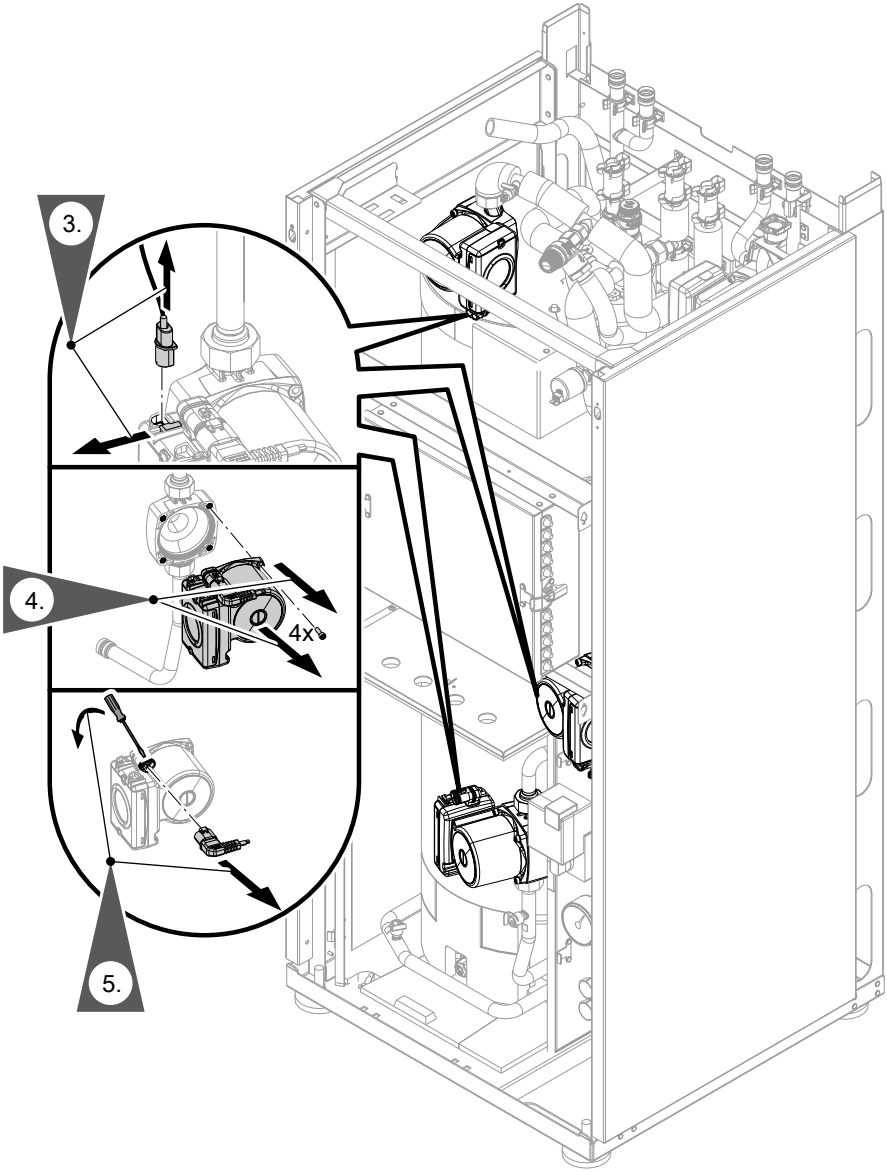

5794 620

Umwälzpumpenmotor einbauen

Neuen Umwälzpumpenmotor in umgekehrter Reihenfolge montieren.

! **Achtung**
Undichte Kapselung der Verdampfereinheit führt zu Korrosion der enthaltenen Bauteile.
Dichtband Ⓐ (Seite 2) vor Montage des Kapselblechs auf Beschädigungen prüfen. Dichtband gegebenenfalls austauschen. Kapselblech sorgfältig montieren.

Inbetriebnahme und Einregulierung

1. Primärkreis und/oder Prozesskreis spülen, füllen und entlüften.

   Montage- und Serviceanleitung

2. Dichtheit prüfen.

3. Gerät schließen und in Betrieb nehmen.

   Montage- und Serviceanleitung

Viessmann Werke GmbH & Co KG
D-35107 Allendorf
Telefon: 0 64 52 70-0
Telefax: 0 64 52 70-27 80
www.viessmann.de

5794 620 Technische Änderungen vorbehalten!