Montageanleitung

für die Fachkraft

VIESSMANN

Umstellsatz

für Vitogas 100, Typ GS1 und GS1A, Nenn-Wärmeleistung 72 bis 144 kW

Sicherheitshinweise

Bitte beachten Sie diese Sicherheitshinweise.

Montage, Erstinbetriebnahme, Inspektion, Wartung und Instandsetzung müssen von autorisierten Fachkräften (Fachbetrieb/Vertragsinstallationsunternehmen) durchgeführt werden.

Bei Arbeiten an Gerät/Heizungsanlage ist diese spannungsfrei zu schalten (z. B. an der separaten Sicherung oder einem Hauptschalter) und gegen Wiedereinschalten zu sichern.

Instandsetzungsarbeiten an Bauteilen mit sicherheitstechnischer Funktion sind unzulässig.
Bei Austausch müssen die passenden Original-Einzelteile von Viessmann oder gleichwertige, von Viessmann freigegebene Einzelteile verwendet werden.

Dieses Symbol verweist auf andere zu beachtende Anleitungen.

Verwendungshinweise

Umstellsatz für Vitogas 100, Nenn-Wärmeleistung 72 bis 144 kW

Typ GS1 Herstell-Nr.
7518 436 bis 7518 449,
7518 463 bis 7518 469,
7518 477 bis 7518 483

Typ GS1A Herstell-Nr.
7185 936 bis 7185 942,
7188 504 bis 7188 524

Nach Montage entsorgen!

Gasgruppe prüfen

Falls die gasseitigen Angaben am Brenner nicht mit den Angaben des Gasverordnungsunternehmens bzw. Flüssiggaslieferanten übereinstimmen, muss auf die vorhandene Gasart umgestellt werden.

- **Erdgas E**
  Heizkessel können im Wobbeindexbereich 12,0 bis 16,1 kWh/m^3 (43,2 bis 58,0 MJ/m^3) betrieben werden.

- **Erdgas LL**
  Heizkessel können im Wobbeindexbereich 10,0 bis 13,1 kWh/m^3 (36,0 bis 47,2 MJ/m^3) betrieben werden.

- **Flüssiggas P**
  Heizkessel können im Wobbeindexbereich 21,35 bis 22,5 kWh/m^3 (76,9 bis 81,1 MJ/m^3) betrieben werden.

5481 924

Düsen wechseln

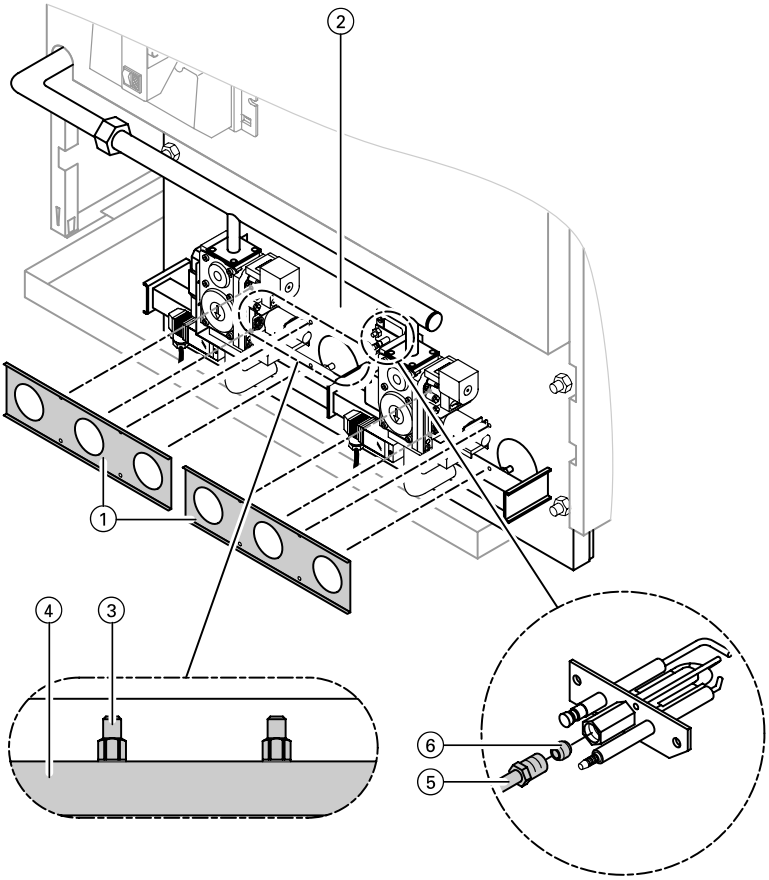

5481 924

Düsen wechseln (Fortsetzung)

1. Vorderblech abbauen.

2. Durchmesser der Luftblende ① (falls vorhanden) aus der Düsendrucktabelle in der Serviceanleitung entnehmen.

Serviceanleitung

Je nach Umstellung, Luftblende austauschen, ein- oder ausbauen. Luftblende (falls vorhanden) an der Brennerplatte ② befestigen.

3. Gasdüsen ③ aus dem Verteilerrohr ④ herausschrauben.

4. Neue Düsen einschrauben, dazu Dichtringe über die Gewinde stecken oder Dichtmittel „Loctite 511“ auf die Gewinde auftragen; dabei darauf achten, dass kein Dichtmittel in die Düsen gelangt.

5. Den Aufkleber zur Gasart auf dem Verteilerrohr ④ mit dem beiliegenden Aufkleber überkleben.

6. Zündgasrohr ⑤ abschrauben und Zündgasdüse ⑥ wechseln:
– Zündgasdüse für Erdgas: Typ 26
– Zündgasdüse für Propan: Typ 24
Zündgasrohr anschrauben.

5481 924

Gasdruckwächter

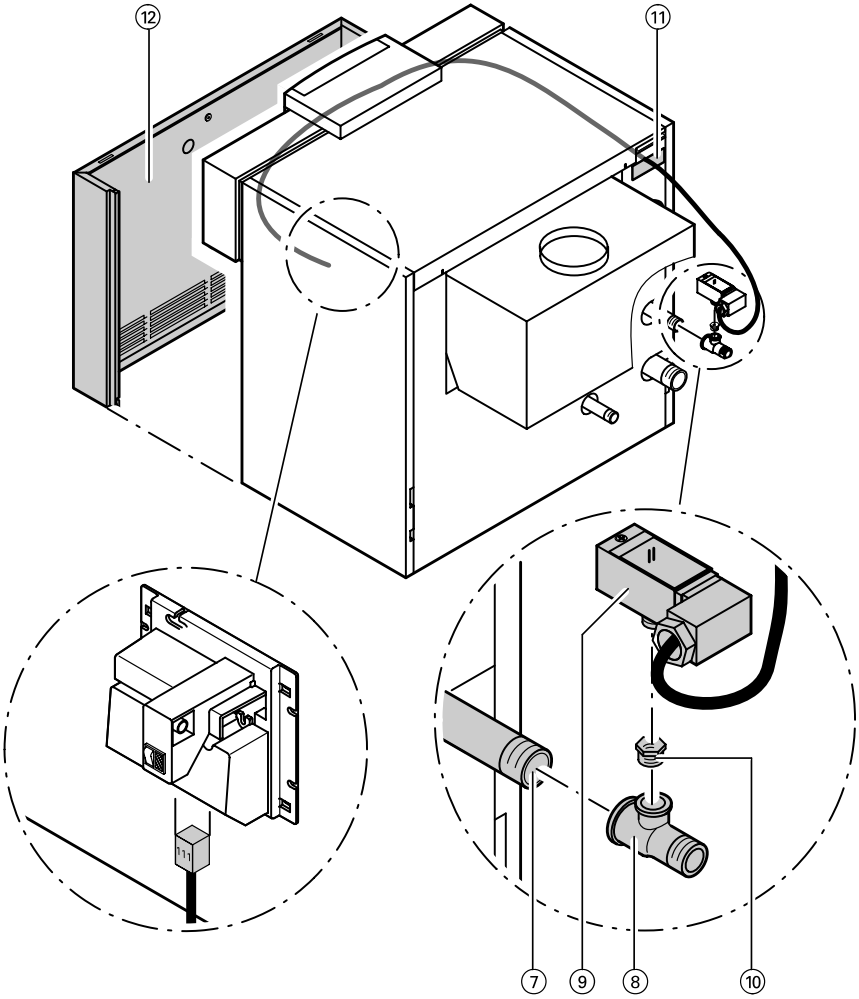

5481 924

Folgende Arbeitsschritte nur bei umstellung von Erdgas auf Flüssiggas, sonst weiter bei Punkt 14.

7. Gasanschluss an der Rückseite des Heizkessels lösen.

Hinweis
Ankommendes Gasrohr ggf. um die Länge des T-Stücks ⑧ kürzen.

8. Dichtmittel „Loctite 620“ auf Gewinde des Gasanschlussrohrs ⑦ auftragen.

9. T-Stück ⑧ aufschrauben.

10. Reduzierstück ⑩ einschrauben.

11. Gasdruckwächter ⑨ in Reduzierstück ⑩ einschrauben.

Hinweis
Gasdruckwächter nur am Sechskant mit Gabelschlüssel einschrauben. ***Nicht am Gehäuse anfassen.***

Das Gewinde des Gasdruckwächters ist bereits werkseitig mit Dichtmittel behandelt.

12. Leitung durch Leitungsdurchführung ⑪ im Hinterblech zur Vorderseite führen.

13. Steckverbinder [111] in Gasfeuerungsautomat einstecken.

14. ***Hinweis***
Der Gasdruckwächter ist werkseitig für den Betrieb mit Flüssiggas auf 22 mbar eingestellt.

Bei Umstellung von Flüssiggas auf Erdgas: Gasdruckwächter auf 10 mbar einstellen.

15. Dichtheit der Anschlüsse prüfen.

Gefahr
Austretendes Gas kann zu Explosionen führen, die schwerste Verletzungen zur Folge haben.
Alle Dichtflächen der gasführenden Leitungen und Armaturen bei Betriebsdruck mit einem schaumbildenden Mittel auf Dichtheit prüfen (Lecksuchspray).

16. Ruhedruck und Düsendruck messen bzw. einstellen.

Serviceanleitung

17. Vordeblech ⑫ anbauen und Anlage in Betrieb nehmen.

5481 924

5481 924

Viessmann Werke GmbH&Co KG
D-35107 Allendorf
Telefon: 06452 70-0
Telefax: 06452 70-2780
www.viessmann.de

5481 924

Technische Änderungen vorbehalten!

Gedruckt auf umweltfreundlichem, chlorfrei gebleichtem Papier