Montageanleitung

für die Fachkraft

für Vitopend 200-W, Typ WH2A, WH2B

Umstellsatz Gasverteilerrohr

Sicherheitshinweise

Bitte befolgen Sie diese Sicherheitshinweise genau, um Gefahren und Schäden für Menschen und Sachwerte auszuschließen.

Erläuterung der Sicherheitshinweise

Gefahr
Dieses Zeichen warnt vor Personenschäden.

Achtung
Dieses Zeichen warnt vor Sach- und Umweltschäden.

Hinweis
Angaben mit dem Wort Hinweis enthalten Zusatzinformationen.

Montage, Erstinbetriebnahme, Inspektion, Wartung und Instandsetzung müssen von autorisierten Fachkräften (Heizungsfachbetrieb/Vertragsinstallationsunternehmen) durchgeführt werden.

Bei Arbeiten an Gerät/Heizungsanlage diese spannungsfrei schalten (z.B. an der separaten Sicherung oder einem Hauptschalter) und gegen Wiedereinschalten sichern.

Bei Brennstoff Gas den Gasabsperrhahn schließen und gegen ungewolltes Öffnen sichern.

Die Instandsetzung von Bauteilen mit sicherheitstechnischer Funktion gefährdet den sicheren Betrieb der Anlage. Bei Austausch ausschließlich Viessmann Originalteile oder von Viessmann freigegebene Ersatzteile verwenden.

Gasart prüfen

Im Auslieferungszustand ist der Heizkessel für Erdgas E vorgerichtet.
Der Heizkessel kann im Wobbeindexbereich W_s 11,4 bis 15,2 kWh/m^3 (40,9 bis 54,8 MJ/m^3) betrieben werden.

1. Gasart und Wobbeindex (W_s) beim Gasversorgungsunternehmen bzw. Flüssiggaslieferanten erfragen und mit obigen Angaben vergleichen.

Nach Montage entsorgen!

Gasart prüfen (Fortsetzung)

2. Falls die Angaben nicht übereinstimmen, muss der Brenner auf die vorhandene Gasart umgestellt werden entsprechend den Angaben des Gasversorgungsunternehmens bzw. des Flüssiggaslieferanten.

3. Gasart in Tabelle „Protokolle“ aufnehmen.

Wobbeindexbereich W_s

W_s	kWh/m³	MJ/m³
Erdgas E	11,4 bis 15,2	40,9 bis 54,8
Erdgas LL	9,5 bis 12,5	34,3 bis 44,8
Flüssiggas P	20,3 bis 24,4	72,9 bis 87,8

Hinweis

Die angegebenen Werte für den Wobbeindex W_s gelten bei folgenden Umgebungsbedingungen:

- *Luftdruck: 1013 mbar*
- *Temperatur: 15 °C*

Heizkessel öffnen

1. ! **Achtung**
   Netzspannung ausschalten und gegen Wiedereinschalten sichern.
   Gasabsperrhahn schließen.

2. Heizkessel und Regelung öffnen:

   Montage- und Serviceanleitung

5443 082

Gasverteilerrohr austauschen

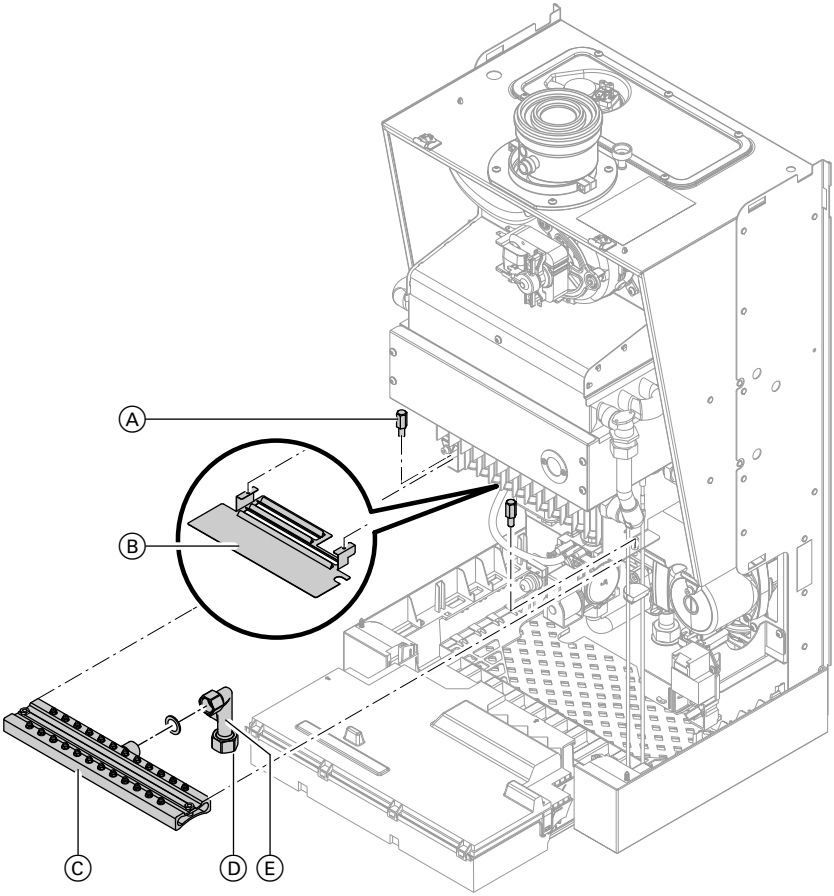

Darstellung am Beispiel raumluftunabhängiges Gerät.

1. Bolzen Ⓐ am Gasverteilerrohr Ⓒ lösen.

2. **Nur bei raumluftabhängigem Gerät:**
   Abschirmblech Ⓑ abnehmen.

3. Verschraubung Ⓓ lösen und Gasverteilerrohr Ⓒ mit Gasanschlusswinkel Ⓔ abnehmen.

4. Gasanschlusswinkel Ⓔ vom Gasverteilerrohr Ⓒ abschrauben und mit neuen Dichtungen an neues Gasverteilerrohr anschrauben.

5443 082

Gasverteilerrohr austauschen (Fortsetzung)

5. Einbau mit neuen Dichtungen in umgekehrter Reihenfolge.

Gasdruckschalter austauschen

! **Achtung**
Gasdruckschalter **nur** austauschen bei Umstellung von Erdgas auf Flüssiggas
oder von Flüssiggas auf Erdgas.

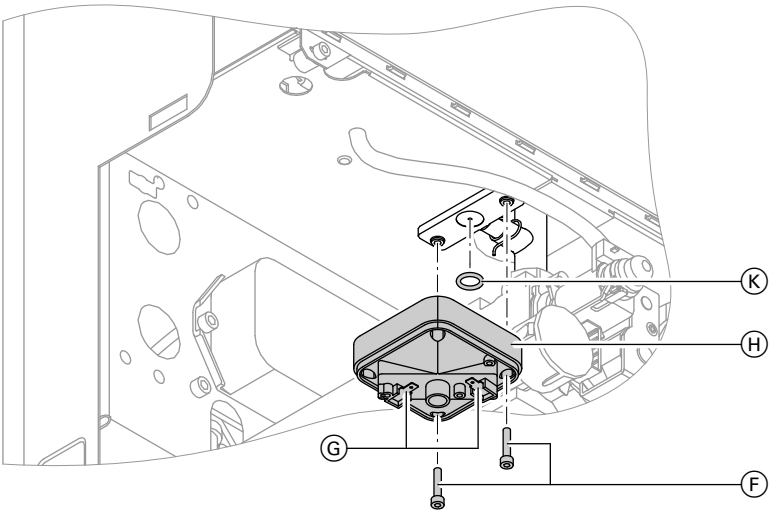

1. Stecker von Anschlüssen Ⓖ abziehen.
2. Schrauben Ⓕ lösen und Gasdruckschalter Ⓗ abnehmen.
3. Einbau des neuen Gasdruckschalters mit neuem O-Ring Ⓚ in umgekehrter Reihenfolge.

5443 082

Codierung einstellen

Codierung einstellen (in Codierebene 2):
„1E:0“ für Erdgas E und LL
„1E:1“ für Flüssiggas

Aufrufen der Codierebene 2:
Montage- und Serviceanleitung

Gaskombiregler einstellen

Düsendruck messen und ggf. Gaskombiregler einstellen:

Montage- und Serviceanleitung

Funktionsprüfung

1. Heizkessel in umgekehrter Reihenfolge zusammenbauen.

   Gefahr
   Gasaustritt führt zu Explosionsgefahr.
   Gasdichtheit aller gasseitigen Verbindungen prüfen.

2. Heizkessel in Betrieb nehmen und Funktion prüfen.

   Montage- und Serviceanleitung

5443 082

Viessmann Werke GmbH&Co KG
D-35107 Allendorf
Telefon: 06452 70-0
Telefax: 06452 70-2780
www.viessmann.de

5443 082 Technische Änderungen vorbehalten!

Gedruckt auf umweltfreundlichem, chlorfrei gebleichtem Papier