Montageanleitung

für die Fachkraft

Brenner

für Vitogas 100-F, Typ GS1D
Nenn-Wärmeleistung 72 bis 140 kW

Sicherheitshinweise

Bitte befolgen Sie diese Sicherheitshinweise genau, um Gefahren und Schäden für Menschen und Sachwerte auszuschließen.

Erläuterung der Sicherheitshinweise

Gefahr
Dieses Zeichen warnt vor Personenschäden.

Hinweis
Angaben mit dem Wort Hinweis enthalten Zusatzinformationen.

Montage, Erstinbetriebnahme, Inspektion, Wartung und Instandsetzung müssen von autorisierten Fachkräften (Heizungsfachbetrieb/ Vertragsinstallationsunternehmen) durchgeführt werden.

Bei Arbeiten an Gerät/Heizungsanlage diese spannungsfrei schalten (z.B. an der separaten Sicherung oder einem Hauptschalter) und gegen Wiedereinschalten sichern.

Bei Brennstoff Gas den Gasabsperrhahn schließen und gegen ungewolltes Öffnen sichern.

Die Instandsetzung von Bauteilen mit sicherheitstechnischer Funktion gefährdet den sicheren Betrieb der Anlage.
Bei Austausch ausschließlich Viessmann Originalteile oder von Viessmann freigegebene Ersatzteile verwenden.

Montagevorbereitungen

1. Netzschalter „⏻“ an der Regelung ausschalten.

2. Netzspannung bzw. Hauptschalter ausschalten und gegen Wiedereinschalten sichern.

3. Gasabsperrhahn schließen und sichern.

Nach Montage entsorgen!

Brenner ausbauen

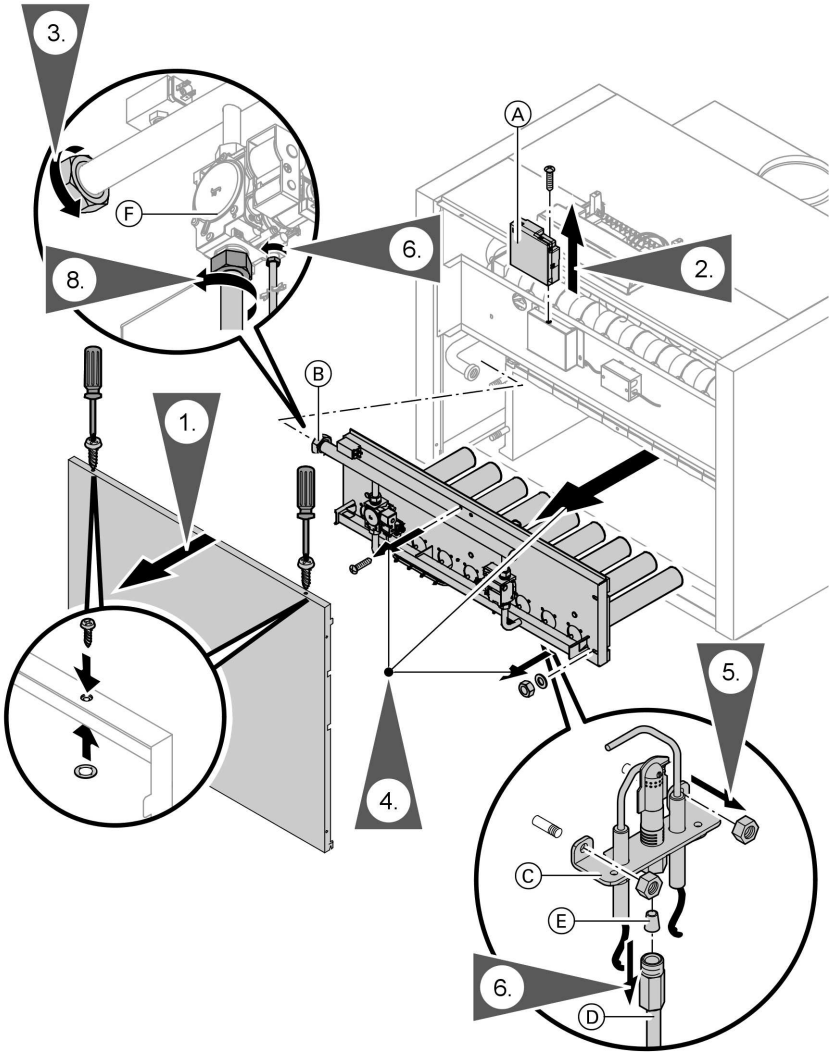

1. Schraube am Vorderblech oben lösen und Vorderblech abnehmen.

2. Schraube herausdrehen, Gasfeuerungsautomat Ⓐ abnehmen und alle elektrischen Anschlussleitungen des Brenners vom Gasfeuerungsautomaten abziehen.

5581 848

Brenner ausbauen (Fortsetzung)

3. Verschraubung am Gasanschlussrohr Ⓑ lösen.

4. Schrauben und Muttern herausdrehen und Brenner nach vorn herausziehen.

5. Zündbrenner Ⓒ unterhalb des Brenners abschrauben.

6. Zündgasleitung Ⓓ mit Klemmring vom Zündbrenner Ⓒ und vom Gaskombiregler Ⓕ abschrauben.

7. **Flüssiggasausführung:** Zündgasdüse Ⓔ entnehmen zur Verwendung im neuen Zündbrenner.

8. Verschraubung unterhalb der Gaskombiregler Ⓕ lösen und Gasanschlussrohr mit Gaskombireglern abnehmen.

Gasdüsen ausbauen

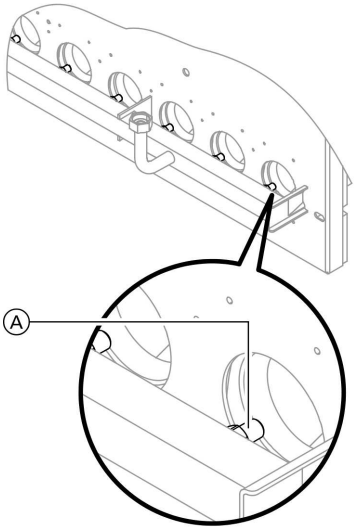

Gasdüsen Ⓐ aus Gasverteilerrohr herausnehmen zur Verwendung am neuen Brenner.

5581 848

Brenner einbauen

1. Alte Gasdüsen mit „Loctite 620“ eindichten und einbauen. Darauf achten, dass kein Dichtmittel in die Gasdüsen gelangt.
   oder
   Brenner auf vorhandene Gasart einstellen.

   Montageanleitung Umstellsatz

2. Beiliegende Aufkleber für Gasart am Gasverteilerrohr anbringen.

3. Einbau des neuen Brenners in umgekehrter Reihenfolge.

   Hinweis
   Dabei folgendes beachten:

   - Gaskombiregler und Gasanschlussrohr mit neuen Dichtungen anschrauben.
   - **Flüssiggasausführung:** Alte Zündgasdüse im neuen Zündgasbrenner einsetzen.
   - Alle elektrischen Anschlussleitungen vom alten Brenner an den neuen Brenner umbauen und am Gasfeuerungsautomaten anschließen (Schaltplan im Deckel des Gasfeuerungsautomaten).

   Serviceanleitung Heizkessel

Anlage in Betrieb nehmen

Gefahr
Gasaustritt führt zu Explosionsgefahr.
Gasdichtheit aller gasführenden Anschlüsse prüfen.

Heizungsanlage in Betrieb nehmen.

Serviceanleitung Heizkessel

Viessmann Werke GmbH&Co KG
D-35107 Allendorf
Telefon:06452 70-0
Telefax:06452 70-2780
www.viessmann.de

Gedruckt auf umweltfreundlichem, chlorfrei gebleichtem Papier

5581 848 Technische Änderungen vorbehalten!